STRUTTURA STRUCTURE

Vasca realizzata in poliuretano ecologico coibentato in monoblocco con densità 40 kg/m3; spessore coibentazione mm.55 per le pareti laterali e mm.65 per il fondo vasca; rivestimento interno in acciaio inox 18/10 AISI 304; esterno (fianchi, schiena, fondo) in lamiera zincata, frontale (lato operatore) in acciaio inox 18/10 AISI 304 (finitura BA). Top in acciaio inox 18/10 AISI 304 sp. 10/10 (finitura scotchbrite); isolamento sotto top in poliuretano espanso; resistenze anti condensa.
Coperchi dia. 210 con anelli inox e taglio termico in plastica, controcarapine in acciaio inox (carapine escluse).
Refrigerazione ventilata collegata con unità ermetica condensata ad aria alloggiata sotto la vasca, all'interno della struttura portante; quadro comandi elettronico completo di termostato digitale e interruttore generale.
Telaio di base realizzato con tubolari saldati e verniciati a polveri epossidiche, dotato di ruote piroettanti.

Well in insulated monobloc environment-friendly polyurethane with density 40 kg/m3; insulation thickness 55 mm on sides and 65 mm on bottom of well; lining in 18/10 AISI 304 stainless steel; exterior (sides, back, bottom) in galvanised sheet steel, front panel (operator side) in 18/10 AISI 304 stainless steel (BA finish). Top in 18/10 AISI 304 stainless steel th. 10/10 (scotch-brite finish); insulated underneath in expanded polyurethane; anti-condensation heating elements.
Lids dia. 210 with stainless steel rings and plastic thermal break, cold breaks, carapina holder pans in stainless steel (carapina pans not included).
Ventilated refrigeration connected to air-cooled hermetic condenser unit installed underneath well, inside supporting structure; electronic control panel complete with digital thermostat and main switch.
Supporting frame in epoxy powder coated welded tubular elements with swivel wheels.

NB: Prodotto collaudato in classe climatico 4+. Il gas refrigerante utilizzato è R 290.
NB: Product tested in climate class 4+. The refrigerant gas used is R 290.

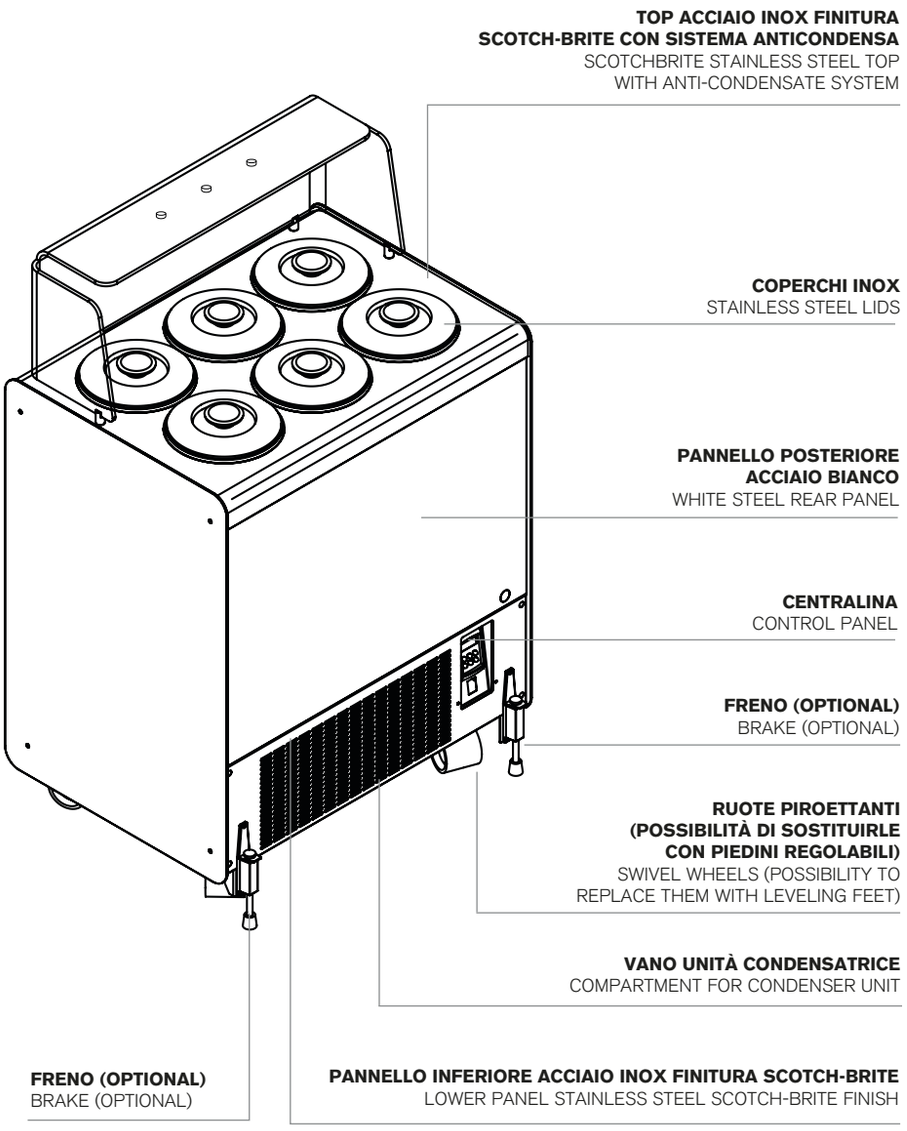

JOY POZZETTO VENTILATO
JOY POZZETTO VENTILATED

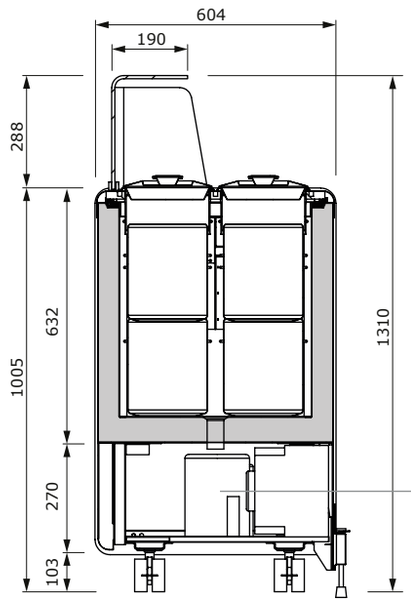

> con riserva - ventilato
with storage unit - ventilated

UNITÀ CONDENSATRICE POSIZIONATA SOTTO LA RISERVA
CONDENSER UNIT PLACED UNDER THE STORAGE

4+4 gusti 4+4 flavours | **6+6 gusti** 6+6 flavours | **8+8 gusti** 8+8 flavours | **10+10 gusti** 10+10 flavours

JOY GELATO

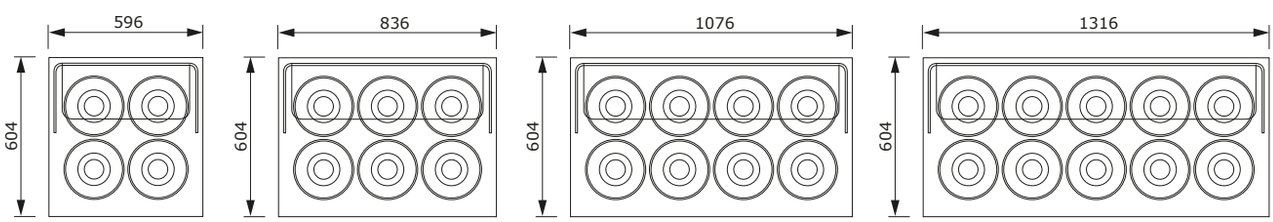

JOY WOOD

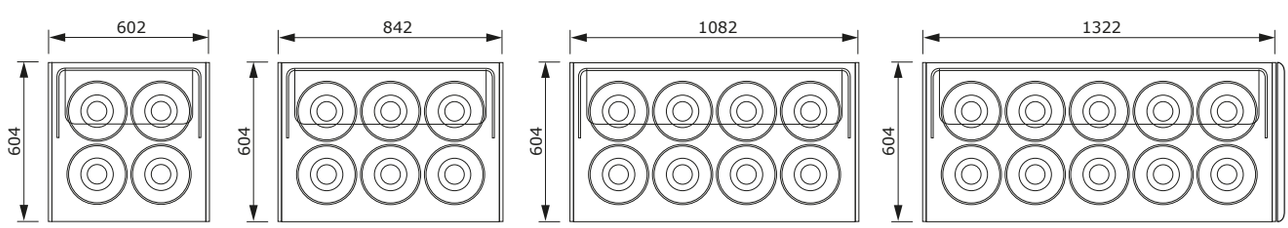

JOY VINTAGE

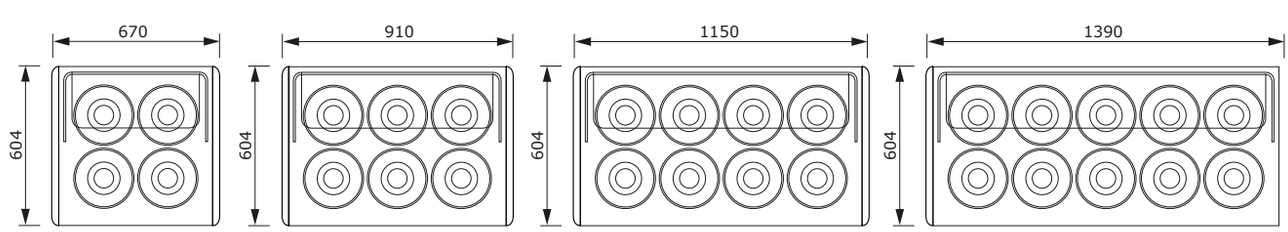

DATI TECNICI
TECHNICAL DATA

Modello Model	**Alimentazione elettrica** Power supply	**Resa frigorifera (W)** Cooling capacity (W) **Te -30°C / Tc +45°C**	**Potenza assorbita (W)*** Power consumption (W)*	**Ampere (A)**	**Gas refrigerante** Refrigerant gas	**Temperatura di esercizio (C)**** Operating temperature (°C) **	**Peso** Weight (KG)
4 + 4 gusti 4 + 4 flavours	230/1/50	234	250	2,8	R290	-15	120
6 + 6 gusti 6 + 6 flavours	230/1/50	415	450	4,5	R290	-15	150
8 + 8 gusti 8 + 8 flavours	230/1/50	415	450	4,6	R290	-15	170
10 + 10 gusti 10 + 10 flavours	230/1/50	601	560	4,2	R290	-15	195

N.B. UNITÀ INTERNA
N.B. INTERNAL UNIT

*** Valori comprensivo di resistenza anticondensa sul top**
* Including anti-condensation resistance for top

**** Valori riferiti alla classe climatica 4 (30°C; 55% U.R.)**
** Data referred to climate class 4 (30°C; 55% U.R.)

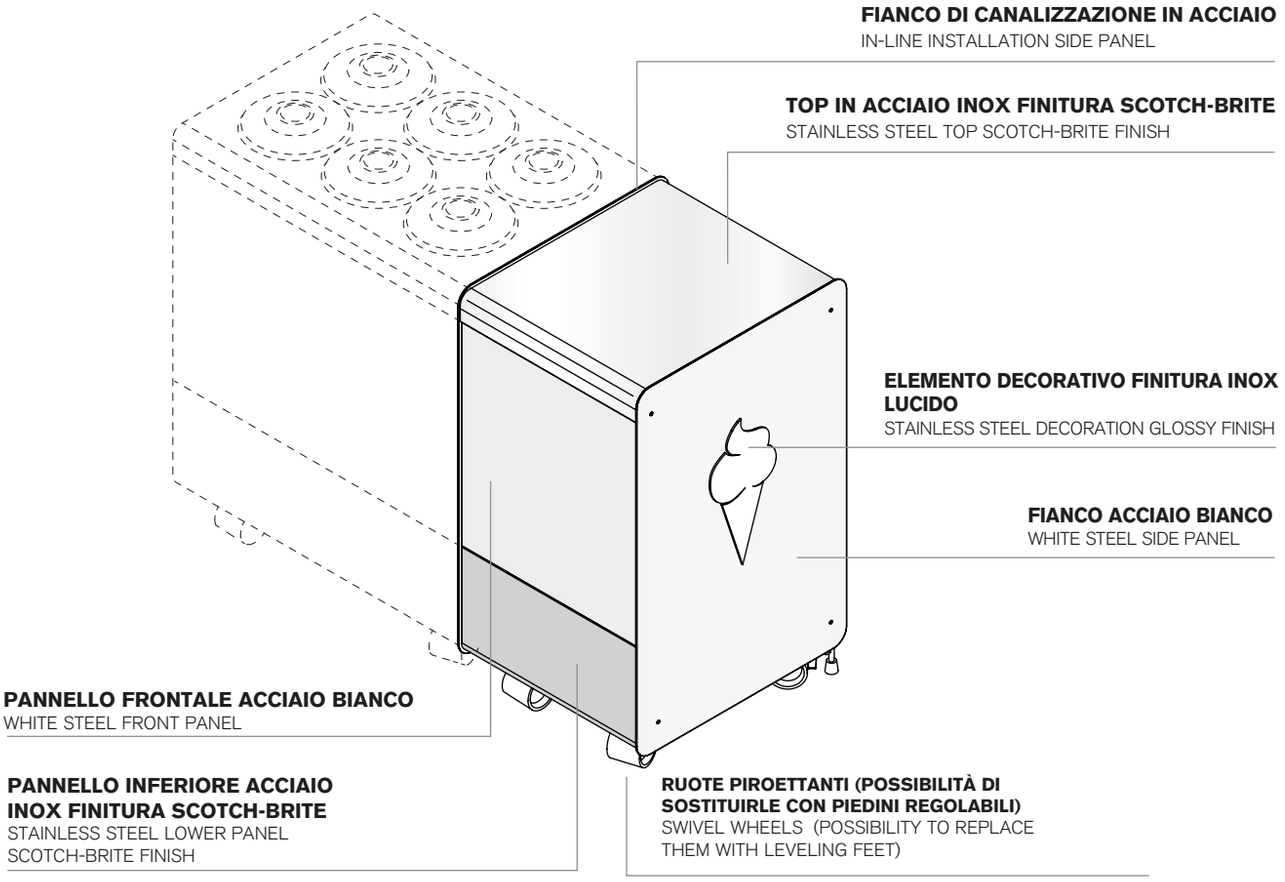
FIANCO DI CANALIZZAZIONE IN ACCIAIO
IN-LINE INSTALLATION SIDE PANEL
TOP IN ACCIAIO INOX FINITURA SCOTCH-BRITE
STAINLESS STEEL TOP SCOTCH-BRITE FINISH
ELEMENTO DECORATIVO FINITURA INOX LUCIDO
STAINLESS STEEL DECORATION GLOSSY FINISH
FIANCO ACCIAIO BIANCO
WHITE STEEL SIDE PANEL
PANNELLO FRONTALE ACCIAIO BIANCO
WHITE STEEL FRONT PANEL
PANNELLO INFERIORE ACCIAIO INOX FINITURA SCOTCH-BRITE
STAINLESS STEEL LOWER PANEL
SCOTCH-BRITE FINISH
RUOTE PIROETTANTI (POSSIBILITÀ DI SOSTITUIRLE CON PIEDINI REGOLABILI)
SWIVEL WHEELS (POSSIBILITY TO REPLACE THEM WITH LEVELING FEET)

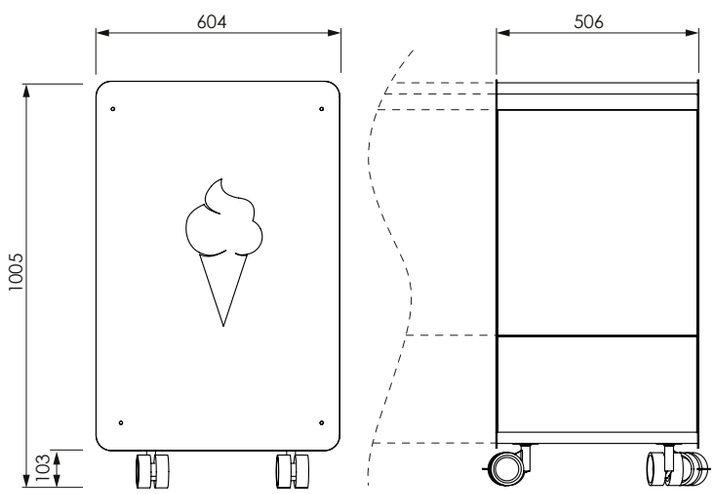
604
506
1005
103

CAPPOTTINA TELESCOPICA
EXTENDING CANOPY ROOF

In tessuto acrilico regolabile in altezza
Height-adjustable in acrylic fabric

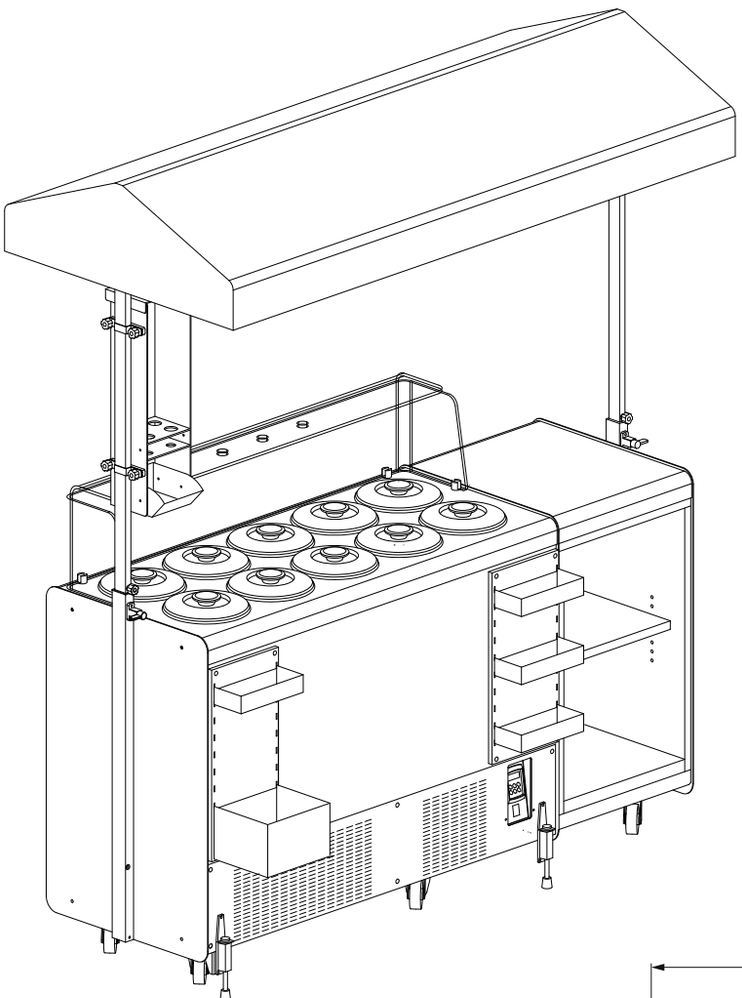

CAPPOTTINA IN TESSUTO ACRILICO
ACRYLIC FABRIC CANOPY ROOF

55-30
Grigio / Grey

P023
Blu / Blue

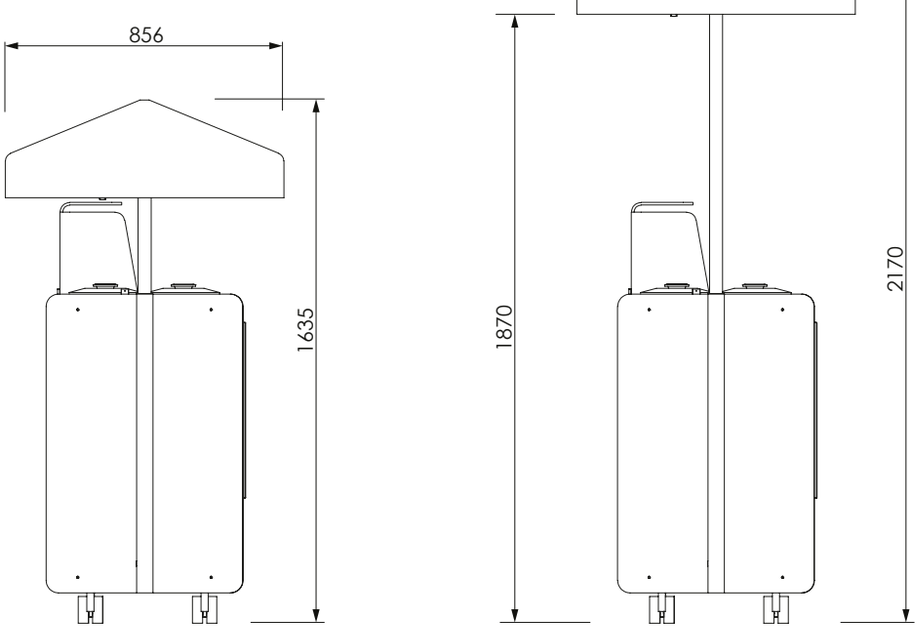

BRX JOY - colori e grafiche

Personalizzazioni da applicare ai pannelli in acciaio bianco.
I colori della cappottina sono riportati nella pagina precedente.
Estratto della documentazione BRX 2024, senza prezzi.

GRAFICHE DECORATIVE TINTA UNITA (da applicare su pannello acciaio bianco)
SOLID COLOR DECORATIVE GRAPHICS (to be applied to the white steel panel)

E486.8 Blu / Blue	E485.7 Giallo / Yellow	E483.9 Rosso / Red	E484.8 Acqua marina / Sea water	E482.1 Grigio / Grey	E487 Nero / Black



Cod J41



Cod J43



Cod J45