

Gelato Coolbox Tubs

CONTENITORE ISOTERMICO
ISOTHERMIC CONTAINER

IT

CARATTERISTICHE TECNICHE:

- GELATO COOLBOX TUBS è un contenitore isotermico per il trasporto e la somministrazione di gelato artigianale realizzato in polietilene stampato in rotazionale, coibentato con poliuretano iniettato a bassa densità (40 kg/mc).
- Il coperchio superiore, sempre in polietilene, è incernierato al contenitore con apertura a 180° per essere utilizzato come piano d'appoggio durante la somministrazione del gelato (carico massimo 10 kg).
- All'interno sono presenti 2 fori per il contenimento di 2 carapine con sistema anti-rotazione avvolte da 4 cariche eutettiche (2 per foro).
- I fori sono provvisti di 2 carapine in polietilene e di 2 coperchi circolari coibentati sempre in polietilene.
- GELATO COOLBOX TUBS è progettato per conservare il gelato per 4 ore con il coperchio chiuso più 2 ore con il coperchio aperto (servizio) in condizioni ambientali di 35°C e 60% U.R.
- Le cariche eutettiche devono essere inserite all'interno di GELATO COOLBOX TUBS a -20°C, mentre le carapine contenenti il gelato devono essere inserite alla temperatura di servizio.
- Per rigenerare le 4 cariche eutettiche occorre inserirle nell'apposito conformatore in posizione verticale e congelarle a -20°C per 24/48 ore.

EN

FEATURES:

- GELATO COOLBOX TUBS is an isothermic container for transporting and serving artisan gelato made of rota-moulded polyethylene insulated with low-density injected polyurethane (40 kg/m^3).
- The top polyethylene cover is hinged on the container and opens 180° so that it can be used as support surface when serving the gelato (maximum load of 10 kg).
- The inside has 2 holes to contain 2 tubs with an anti-rotation system, enwrapped by 4 cooling packs (2 per hole).
- 2 polyethylene tubs and 2 insulated polyethylene lids are provided.
- GELATO COOLBOX TUBS is designed to store gelato for 4 hours with the cover closed and more than 2 hours with the cover open (serving) in ambient conditions of 35°C and 60% RH.
- The cooling packs must be inserted in the GELATO COOLBOX TUBS at -20°C, while the tubs containing the gelato must to be inserted at serving temperature.
- In order to regenerate the 4 cooling packs, they have to be inserted in vertical position in the dedicated cooling rack and frozen at -20°C for 24/48 hours.

GELATO COOLBOX TUBS

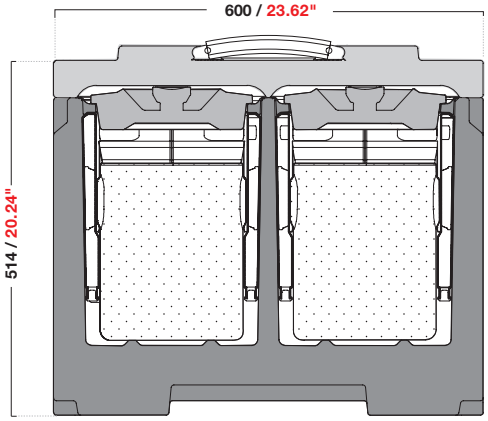

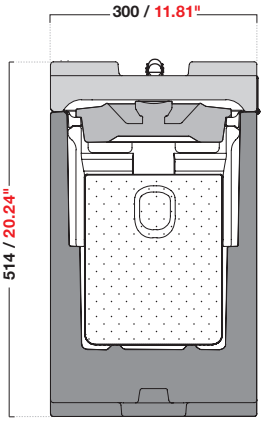

CARICHE EUTETTICHE CON CONFORMATORE | COOLING PACKS WITH RACK

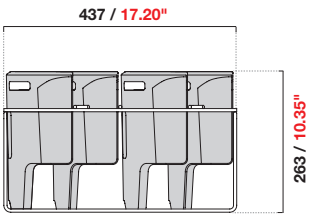

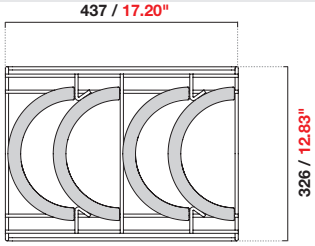

IFI S.p.A. _ Strada Selva Grossa 28/30 _ 61010 Tavullia (PU) _ Italy _ Phone +39 0721 20021 _ Fax +39 0721 201773 _ ifi.it _ italia@ifi.it _ export@ifi.it



Gelato Coolbox Tubs

CONTENITORE ISOTERMICO
ISOTHERMIC CONTAINER

GELATO COOLBOX TUBS CON CARRELLO “FOR 1” | GELATO COOLBOX TUBS WITH CART “FOR 1”

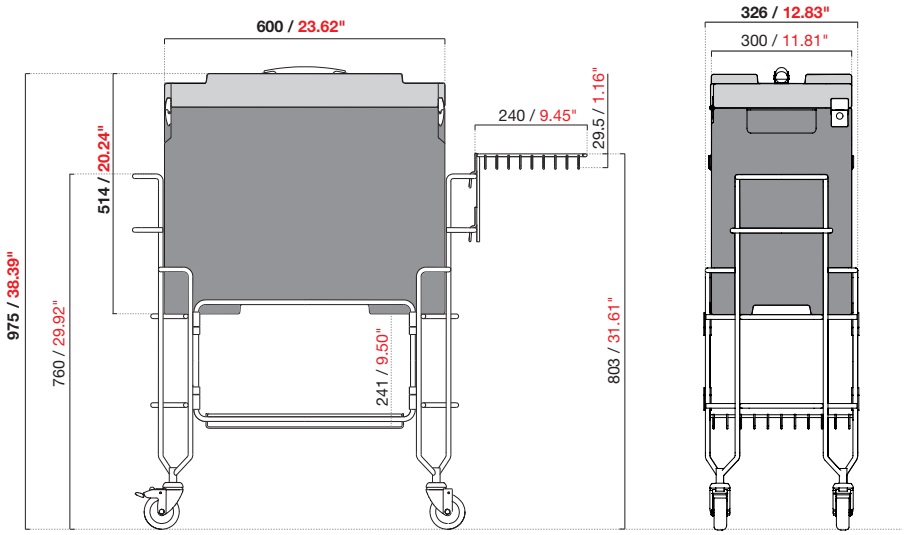

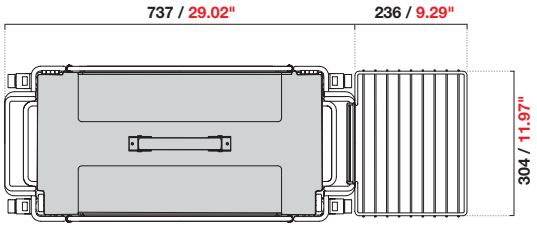

GELATO COOLBOX TUBS CON CARRELLO “FOR 2” | GELATO COOLBOX TUBS WITH CART “FOR 2”

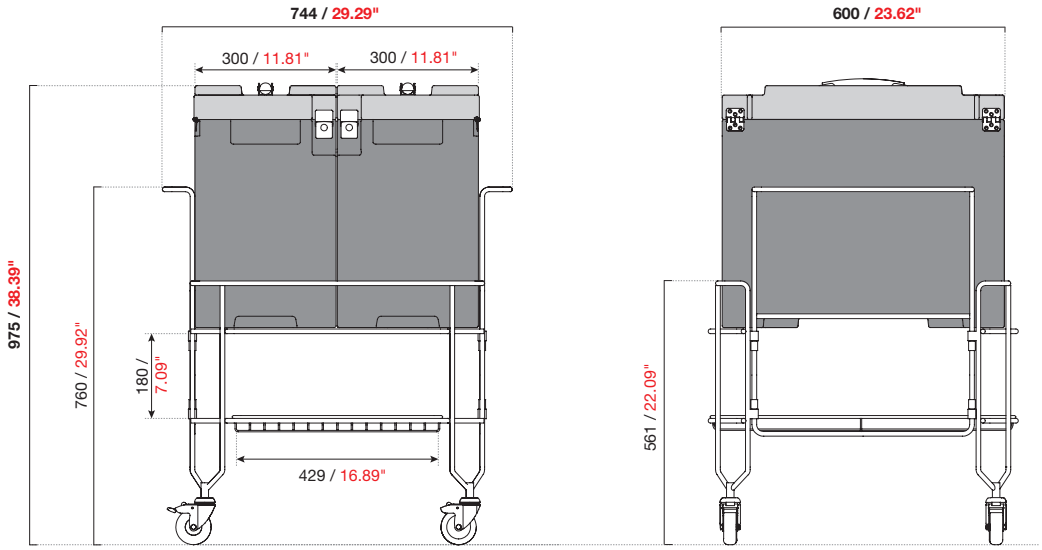

IFI S.p.A. _ Strada Selva Grossa 28/30 _ 61010 Tavullia (PU) _ Italy _ Phone +39 0721 20021 _ Fax +39 0721 201773 _ ifi.it _ italia@ifi.it _ export@ifi.it



Gelato Coolbox Tubs

CONTENITORE ISOTERMICO
ISOTHERMIC CONTAINER

INCLUSO NEL GELATO COOLBOX TUBS | PROVIDED WITH GELATO COOLBOX TUBS



2 carapine in polietilene - capacità 6 litri ciascuna
2 polyethylene tubs - capacity 6 litres each

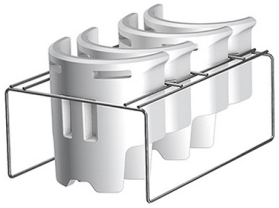

4 cariche eutettiche (2 per carapina) con conformatore per il corretto congelamento
4 cooling packs (2 per tub) with dedicated cooling rack for correct freezing

OPTIONAL | OPTIONALS





CARRELLO | CART "FOR 1"

Carrello per il trasporto di n° 1 Gelato Coolbox Tubs realizzato in filo di ferro verniciato a polveri epossidiche a 180°C e richiudibile per facilitarne il trasporto. Il carrello è dotato di 4 ruote pivotanti, di cui 2 dotate di freno, e di due ripiani in filo di ferro per collocare coni, coppette e quant'altro necessario alla somministrazione del gelato.

Cart for n° 1 Gelato Coolbox Tubs made of iron wire painted with epoxy powder at 180°C, and is foldable for easy transport. The cart is equipped with 4 wheels, two of which with brakes, and two trays to place cones, cups and anything else necessary to the gelato service.





CARRELLO | CART "FOR 2"

Carrello per il trasporto di n° 2 Gelato Coolbox Tubs realizzato in filo di ferro verniciato a polveri epossidiche a 180°C e richiudibile per facilitarne il trasporto. Il carrello è dotato di 4 ruote pivotanti, di cui 2 dotate di freno, e di un ripiano in filo di ferro per collocare coni, coppette e quant'altro necessario alla somministrazione del gelato.

Cart for n° 2 Gelato Coolbox Tubs made of iron wire painted with epoxy powder at 180°C, and is foldable for easy transport. The cart is equipped with 4 wheels, two of which with brakes, and one tray to place cones, cups and anything else necessary to the gelato service.

DIMENSIONI - PESO - IMBALLO | DIMENSIONS - WEIGHT - PACKAGING

Modello Unit	Lunghezza con 2 fianchi Length with 2 side panels		Profondità Depth		Altezza Height		Dimensioni imballo LxPxA Packaging dimensions LxDxH		Peso totale prodotto+imballo Total weight product+packaging	
	mm	in	mm	in	mm	in	mm	in	kg	lb
GELATO COOLBOX TUBS	600	23.62	300	11.81	514	20.24	625x1120xH1594	24.60"x13.19"xH22.64"	19	41
CARRELLO / CART FOR 1 GELATO COOLBOX TUBS	973	38.31	326	12.83	803	31.61	824x334xH828	32.44"x13.15"xH32.60"	12	26
CARRELLO / CART FOR 2 GELATO COOLBOX TUBS	902	35.51	581	22.87	760	29.92	1110x200xH800	43.50"x7.87"xH312.50"	14	31
CARICHE EUTETTICHE kit addizionale **COOLING PACK** additional kit	437	17.20	326	12.83	263	10.35	459x349xH313	18.07"x13.74"xH12.32"	7	15

IFI S.p.A. _ Strada Selva Grossa 28/30 _ 61010 Tavullia (PU) _ Italy _ Phone +39 0721 20021 _ Fax +39 0721 201773 _ ifi.it _ italia@ifi.it _ export@ifi.it