# EKF 423 N UD



**FORNO ELETTRICO VENTILATO A CONVEZIONE CON VAPORE DIRETTO**

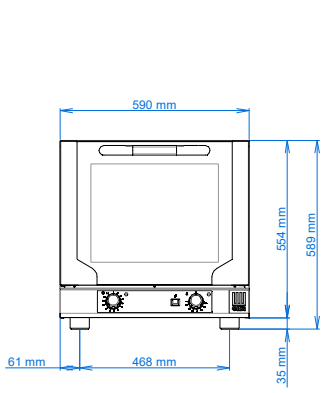


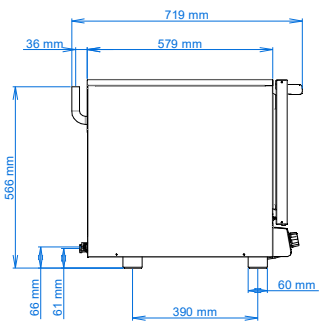


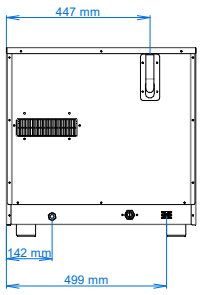


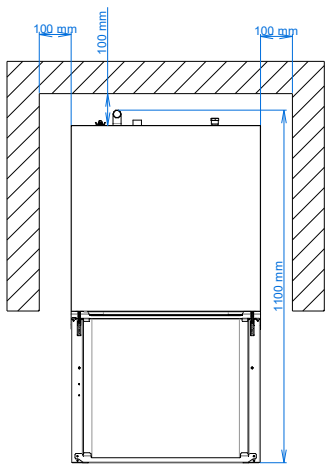


## CARATTERISTICHE DIMENSIONALI

| | | | |
|---|---|---|---|
| **Dimensioni Forno (LxPxH mm)** | 590 | 719 | 589 |
| **Peso (kg)** | 38 | | |
| **Passo guide (mm)** | 74 | | |

## CARATTERISTICHE ELETTRICHE

| | |
|---|---|
| **Potenza elettrica (kW)** | 3,15 |
| **Frequenza (Hz)** | 50 o 60 (su richiesta) |
| **Voltaggio (Volt)** | AC 220/230 |
| **N°Motori** | 1 Bidirezionale |
| **Generatore di vapore (boiler)** | / |
| **Protezione acqua** | IPX3 |

## CARATTERISTICHE FUNZIONALI

| | |
|---|---|
| **Alimentazione** | Elettrico |
| **Capacità** | N° 4 vassoi/griglie 429x345 mm |
| **Cottura** | Ventilata |
| **Vapore** | Diretta a pulsante |
| **Camera di cottura** | Acciaio AISI 304 |
| **Temperatura** | 100 - 260 °C |
| **Controllo temperatura** | Termostato |
| **Pannello comandi** | Elettromeccanico-inferiore |
| **N° Programmi** | / |
| **Fasi programmabili** | / |
| **Temperatura preimpostata** | / |
| **Preriscaldo** | / |
| **Porta** | Apertura a ribalta<br>Ventilata<br>Vetro Ispezionabile |
| **Sovrapponibilità** | Fattibile |

## DOTAZIONI DI SERIE

| | | | |
|---|---|---|---|
| Imballo cartone (LxPxH mm) | 650 | 760 | 600 |
| Vassoio in alluminio 429X345 | 4 pz (cod. KV7) | | |
| Supporti laterali | 1 dx + 1 sx | | |
| Cavo | Monofase [3G 1,5] - L=1600 mm | | |