Specification Sheet

Scheda tecnica

YCF9401-GR

Classification *Tipo di prodotto*	Refrigerator / TN	**Cooling Method** *Tipo refrigerazione*	Ventilated / Ventilato
Doors *Porte*	1	**Defrost Method** *Sbrinamento*	Air Defrost / Ad aria
Temperature (℃) *Temperatura*	0～8	**Refrigerant** *Gas refrigerante*	R600a (Isobutane) - GWP 3
Climate temperature *Temperatura ambiente*	40℃ - 40%	**Refrigerant Amount (g)** *Quantità gas*	80
Gross Volume (L) *Capacità lorda*	410	**Climate type** *Classe climatica*	5
Net Volume (L) *Capacità netta*	280	**Exterior Dimensions (body) (mm)** *Dimensioni corpo macchina (altezza al piano di lavoro)*	600×730×1820
Shelf QTY *Griglie in dotazione*	4	**Height with Leg (mm)** *Altezza inclusi piedi regolabili (altezza al piano di lavoro)*	1940~2000
Shelf Dimensions (mm) *Dimensione griglie*	485×525	**Height with Castor (mm)** *Altezza incluse ruote (altezza al piano di lavoro)*	1945
Loading capacity per shelf (kg) *Carico massimo per griglia*	40	**Interior Dimensions (mm)** *Dimensioni interne*	500×540×1410
Insulation thickness (mm) *Coibentazione*	50	**Wood Packing Dimensions (mm)** *Dimensioni imballo*	655×790×2000
Foaming Material *Materiale coibentante*	C5H10	**Net Weight (kg)** *Peso netto*	92
LED Lights *Luci LED*	YES	**Gross Weight (kg)** *Peso lordo*	110
Power (W) *Potenza*	290	**Voltage (V/Hz/Ph)** *Voltaggio*	220-240/50/1
Power consumption (kWh/24h) *Consumo*	1,96	**Energy efficiency index** **Indice efficienza energetica**	19
Annual energy consumption (kWh/annum) *Consumo annuo*	1253	**Energy efficiency class** *Classe energetica*	B
Rated Current (A) *Corrente nominale*	1,5	**Thermostat** *Termostato*	Dixell/Carel
Compressor Brand *Compressore*	Huayi	**Compressor Model** *Modello compressore*	HYB81MHUa

YCF9401GR

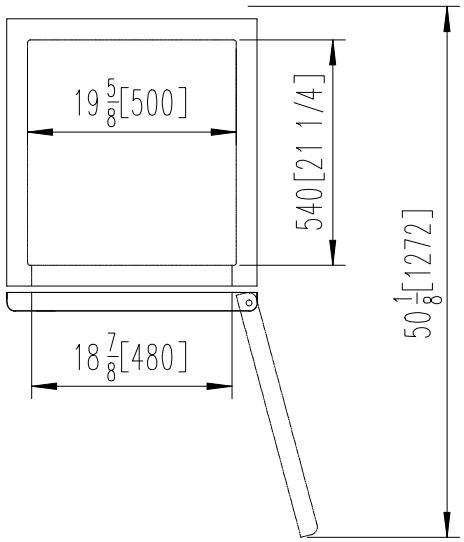
19 5/8[500]
540[21 1/4]
50 1/8[1272]
18 7/8[480]

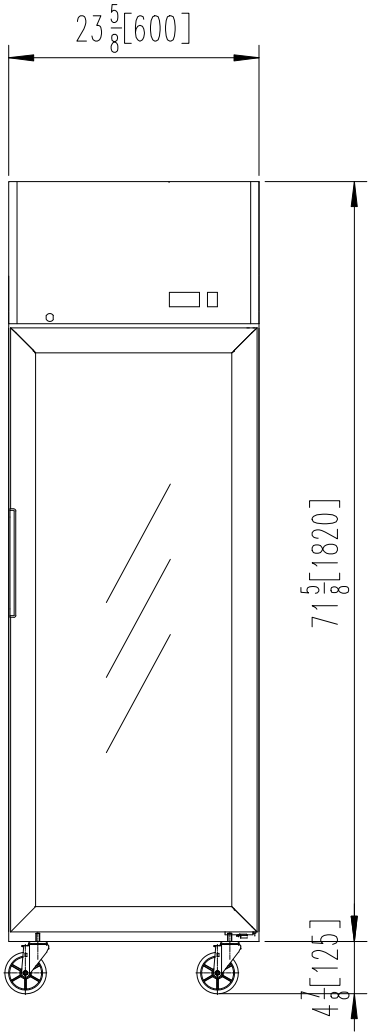
23 5/8[600]
71 5/8[1820]
4 7/8[125]

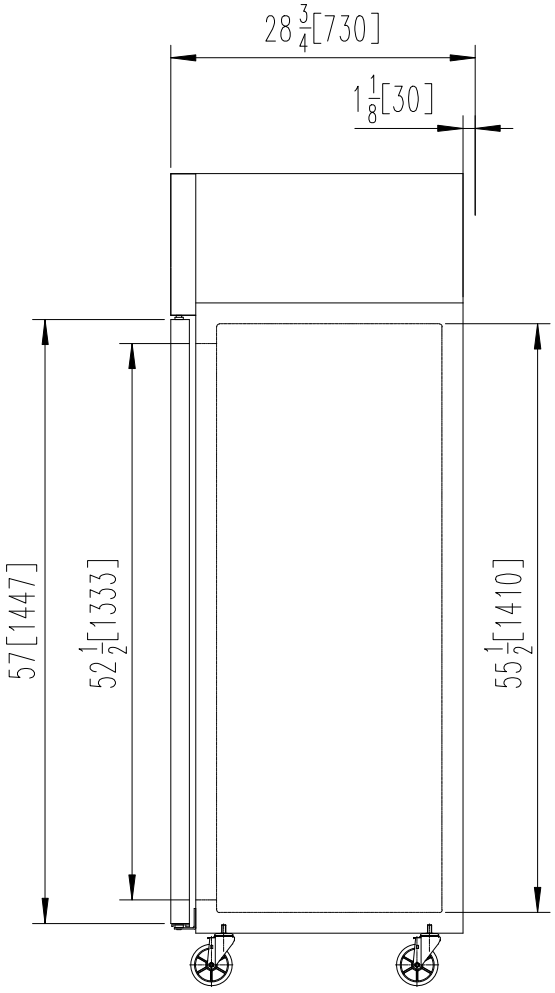
28 3/4[730]
1 1/8[30]
57[1447]
52 1/2[1333]
55 1/2[1410]

Scheda informativa del prodotto

REGOLAMENTO DELEGATO (UE) 2019/2018 DELLA COMMISSIONE

Nome o marchio del fornitore: ATOSA

Indirizzo del fornitore: Atosa Catering Equipment (Germany) GmbH, Laubenhof 25, 45326 Essen, DE

Identificativo del modello: YCF9401GR

Uso:	Esposizione e vendita

Tipo di apparecchio di refrigerazione con funzione di vendita diretta: armadio da supermercato

Codice identificativo della tipologia di armadi, secondo le norme armonizzate o altri metodi affidabili, accurati e riproducibili conformi all'allegato IV.	VC4

Parametri specifici per prodotto

4. Con sistema integrato verticale (non semi-verticale) armadio da supermercato, roll-in: No

Superficie espositiva totale (m^2)	Classe di temperatura (cfr. tabella 4, parte a)
0,57	-

Parametri generali del prodotto:

Parametro	Valore	Parametro	Valore
Consumo annuo di energia (kWh/a)	1 253,00	Temperatura/e consigliata/e per la conservazione ottimale del cibo (°C) (non deve essere in contrasto con le condizioni di temperatura di cui all'allegato IV, tabella 4, 5 o 6, secondo i casi)	1
EEI	19,0	Classe di efficienza energetica	B

Parametri della sorgente luminosa:

Tipo di sorgente luminosa	Tecnologia d'illuminazione: LED; Non direzionale o direzionale: -; A tensione di rete o non a tensione di rete: -; Sorgente luminosa connessa (CLS): No; Sorgente luminosa a colori variabili: No; Involucro: -; Sorgente luminosa ad alta luminanza: No; Schermo antiriflesso: No; Regolabile: -
Classe di efficienza energetica	G

Durata minima della garanzia offerta dal fornitore: 24 mesi

Informazioni supplementari:

Link al sito web del fornitore che riporta le informazioni di cui all'allegato II, punto 3, del regolamento (UE) 2019/2024 della Commissione: