LEADING MANUFACTURING COMPANY

Specification Sheet

Scheda tecnica

WDG156F

Thermostat *Termostato*	**Dixell/Carel**	**Temperature Range(℃)** *Range temperatura*	**2～8**
Energy efficiency class *Classe energetica*	**D**	**Climate class** *Classe climatica*	**3**
Climate temperature *Temperatura ambiente*	**25℃ RH60%**	**LED Lights Power** *Potenza luce LED*	**22W**
Power (W) *Potenza*	**550**	**Compressor Power (hp)** *Potenza compressore*	**3/4+**
Compressor Brand Marchio compressore	**Donper**	**Compressor Model** *Modello compressore*	**NE5195CU**
Voltage(V/Hz/Ph) *Voltaggio*	**220-240/50/1**	**Capacity (L)** *Capacità*	**401**
Rated Current（A） *Corrente nominale*	**3**	**Annual energy consumption (kWh/annum)** *Consumo annuo*	**4640**
Net weight (kg) *Peso netto*	**171**	**Gross Weight (kg)** *Peso lordo*	**202**
Exterior Dimensions (mm) *Dimensioni esterne*	**1500x660x1200**	**Interior Dimensions (mm)** *Dimensioni interne*	**1410x540x610**
Foaming Material *Materiale coibentante*	**C5H10**	**Insulation thickness (mm)** *Spessore Coibentazione*	**30**
Refrigerant *Gas Refrigerante*	**R290 (Propane) - GWP 3**	**Refrigerant Amount (g)** *Quantità gas*	**110**
Cooling Method *Tipo refrigerazione*	**Ventilated/Ventilato**	**Defrost Method** *Sbrinamento*	**AIR DEFROST/ Ad aria**
Wood Packing Dimensions (mm) *Dimensioni imballo*	**1575x735x1260**	**Shelf Dimensions (mm)** *Dimensioni griglie*	**1328x330/1328x280**
Shelf QTY (pcs) *Qtà ripiani*	**1+1**	**Loading capacity per shelf (kg/pcs)** *Carico Max per ripiano*	**15**

装配图纸-三视图

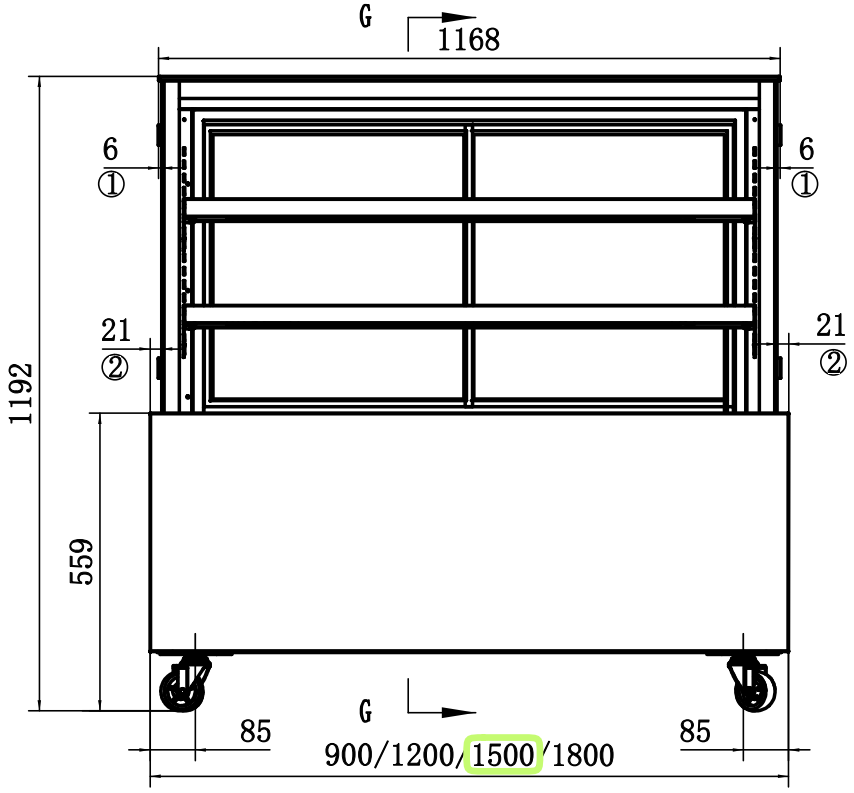

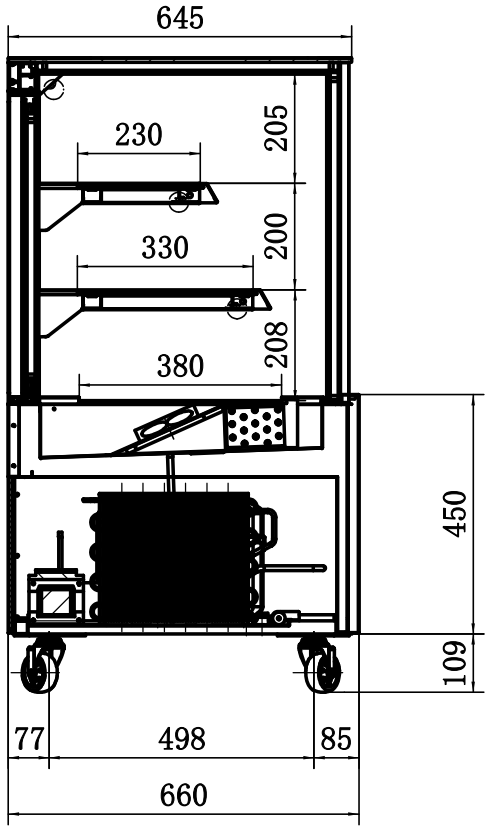

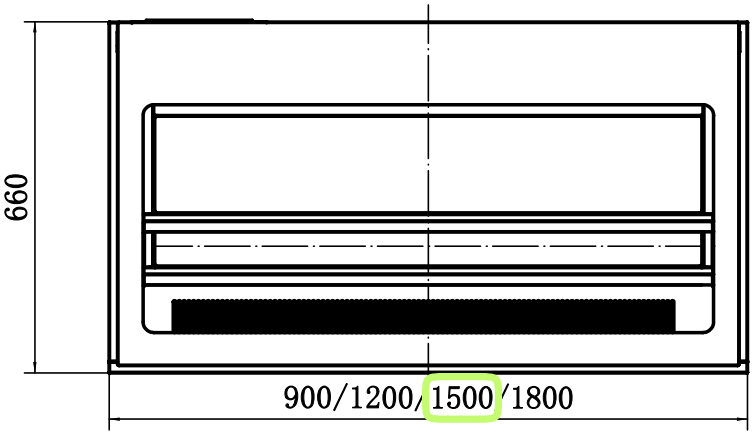

标记	处数	分区	更改文件号		签名	年月日
设计				标准化		
校核				审核		
				工艺		
				批准		

		银都餐饮设备 YINDU KITCHEN EQUIPMENT
		存货编码:
阶段标记	重量	比例
		1:20
		WDG蛋糕柜（D） 4mm侧外玻
		装配图纸-三视图
第 张	共 张	WDG098/126/156/186D

Scheda informativa del prodotto

REGOLAMENTO DELEGATO (UE) 2019/2018 DELLA COMMISSIONE per quanto riguarda l'etichettatura energetica degli apparecchi di refrigerazione con funzione di vendita diretta

Nome o marchio del fornitore: ATOSA

Indirizzo del fornitore: Atosa Catering Equipment (Germany) GmbH, Laubenhof 25, 45326 Essen, DE

Identificativo del modello: WDG156F

Uso:	Esposizione e vendita

Tipo di apparecchio di refrigerazione con funzione di vendita diretta:

armadio da supermercato

Codice identificativo della tipologia di armadi, secondo le norme armonizzate o altri metodi affidabili, accurati e riproducibili conformi all'allegato IV.	VC4

Parametri specifici per prodotto

4. Con sistema integrato verticale (non semi-verticale) armadio da supermercato, roll-in: No

Superficie espositiva totale (m^2)	Classe di temperatura (cfr. tabella 4, parte a)
2,01	-

Parametri generali del prodotto:

Parametro	Valore	Parametro	Valore
Consumo annuo di energia (kWh/a)	4 640,00	Temperatura/e consigliata/e per la conservazione ottimale del cibo (°C) (non deve essere in contrasto con le condizioni di temperatura di cui all'allegato IV, tabella 4, 5 o 6, secondo i casi)	1
EEI	38,4	Classe di efficienza energetica	D

Parametri della sorgente luminosa:

Tipo di sorgente luminosa	LED
Classe di efficienza energetica	G

Durata minima della garanzia offerta dal fornitore: 24 mesi

Informazioni supplementari:

Link al sito web del fornitore che riporta le informazioni di cui all'allegato II, punto 3, del regolamento (UE) 2019/2024 della Commissione:

www.atosa.com