Panasonic®

Italiano

Istruzioni .....Forno a microonde.....Per Uso Professionale

NE-1880/NE-3240/NE-2140/NE-1840

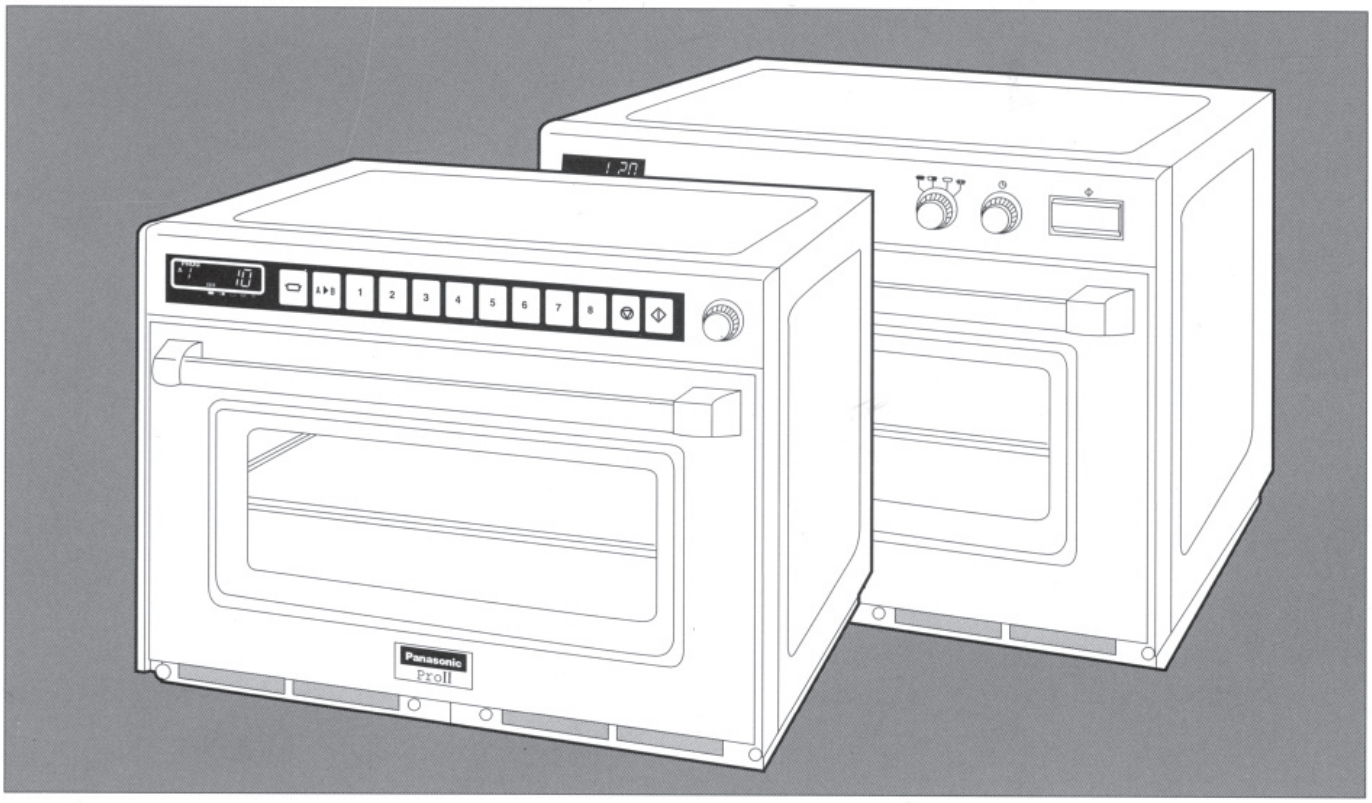

Prima di utilizzare l'apparecchio, leggere attentamente queste istruzioni.

Questo prodotto è conforme agli attuali standard Europei per la Compatibilità Elettromagnetica, in ottemperanza alle norme EN 55011. Secondo gli standard menzionati questo prodotto rientra nel gruppo 2, classe B, all'interno dei limiti richiesti. Gruppo 2; significa che la radio frequenza è generata sotto forma di emissione elettromagnetica adatta allo scopo di riscaldare o cuocere i cibi. Classe B: significa che questo prodotto può essere utilizzato nel normale ambito casalingo.

Installazione

Messa a terra

IMPORTANTE: PER GARANTIRE LA VOSTRA SICUREZZA, QUESTO APPARECCHIO NECESSITA DI UNA CORRETTA MESSA A TERRA. Quando la presa di corrente a muro non ha la messa a terra, è obbligo e responsabilità dell'acquirente provvedere alla sostituzione con una che sia provvista di messa a terra.

Avvertenze su voltaggio e potenza

Il voltaggio usato deve essere quello specificato sul forno a microonde. L'uso di un voltaggio superiore a quello specificato è pericoloso e può causare incendi o altri incidenti.

Sistemazione del forno

Sistemate il forno su una superficie stabile e piana. Non collocate il forno in luoghi caldi o umidi, ad esempio vicino a sorgenti elettriche o di gas. Non fate funzionare il forno quando la temperatura dell'ambiente è superiore ai 40 gradi C. e/o il tasso di umidità è superiore all'85%.

È importante mantenere attorno al forno un giusto ricambio di aria.

Se il forno a microonde è troppo vicino ad apparecchi tipo radio o televisore, si possono verificare delle interferenze. Al fine di garantire la massima efficienza e sicurezza, è necessario mantenere una buona areazione esterna al forno, distanziandolo da altre superfici lateralmente e posteriormente di 5 cm, nella parte superiore di 20 cm.

Il microonde deve essere posizionato in prossimita di una presa elettrica facilmente accessibile.

Precauzioni

Rimozione della pellicola protettiva.

Una pellicola protettiva è avvolta attorno al forno per evitare che venga graffiato durante il trasporto. Levatela completamente prima di procedere all' installazione e all'uso.

Non accendete il forno quando è vuoto.

Per mantenere inalterata l'alta qualità del magnetron e di altri componenti, vi preghiamo di non accendere il forno senza cibo all'interno.

Non aprite l'apparecchio.

All'interno dell'unità sono presenti alti voltaggi, per questo motivo ogni tipo di manutenzione deve essere effettuata da personale qualificato.

Non bloccate le feritoie.

Per la massima efficienza del sistema di raffreddamento, questo forno a microonde richiede un continuo flusso d'aria sul retro; è necessario quindi non ostruire le prese d'aria quando il forno è in funzione.

Non asciugate vestiti nel forno.

Non asciugate vestiti nel forno per evitare che questi prendano fuoco se lasciati nel forno troppo a lungo.

Non usate il forno senza la parte superiore.

Quando rimuovete la parte interna superiore per pulirla, risistematela prima di far funzionare il forno, altrimenti rischiate di danneggiare il sistema di ventilazione.

Attaccare l'etichetta con le avvertenze

Prima di usare l'apparecchio, bisogna attaccare allo stesso l'etichetta con le avvertenze. Scegliere tra quelle fornite, l'etichetta adatta, ed attaccarla sulla parte superiore dell'apparecchio.

Avvertenze

1. Le guarnizioni del portello e le zone circostanti devono essere pulite con un panno morbido.
2. Se le guarnizioni del portello e le zone circostanti vengono danneggiate, non bisogna mettere in funzione il forno fino a quando un tecnico autorizzato lo ripari.
3. Le eventuali riparazioni devono essere eseguite dal servizio di assistenza tecnica autorizzato dal produttore. È pericoloso tentare di riparare il forno per qualsiasi persona che non sia un tecnico istruito dalla casa produttrice.
4. Se notate la presenza di fumo durante la cottura a microonde, tenete il portello chiuso e spegnete il forno dall'interruttore o estraendo la spina dalla presa. Contattate immediatamente un Centro di Assistenza autorizzato.
5. Nel caso in cui il cavo di alimentazione sia danneggiato, dev'essere sostituito per motivi di sicurezza dal fabbricante, dal centro di assistenza autorizzato o da personale qualificato ad effettuare tale operazione.
6. Prima di usare il forno, accertarsi che gli utensili e i recipienti siano adatti per la cottura a microonde.
7. Il riscaldamento dei liquidi (zuppe, salse e bevande) nel forno a microonde, può arrivare fino al punto di ebollizione senza evidenza di bolle in superficie ma con la formazione di grumi. Per prevenire questa possibilità basta prendere le seguenti precauzioni:
   a) Evitare l'uso di contenitori con pareti alte ed a collo stretto.
   b) Non surriscaldate.
   c) Mescolate i liquidi nei loro contenitori prima e durante il riscaldamento.
   d) Dopo averli riscaldati,lasciateli riposare nel forno per qualche minuto, e mescolate con cura prima di rimuoverli dal contenitore.
8. Seguite attentamente la cottura di cibi i cui contenitori sono in carta, plastica o qualsiasi altro materiale combustibile.
   Non usate utensili in carta riciclata (che potrebbe contenere impurità e causare scintille o fuoco) a meno che non sia espressamente indicata per l'uso nei forni a microonde.
   Controllate bene che ogni contenitore usato sia adatto per il forno a microonde.
   Non mettete nel forno contenitori sottovuoto in quanto potrebbero esplodere.
9. Mescolate accuratamente le pappe per bambini o il contenuto dei biberon a fine programma, per evitare che scottino troppo controllare sempre la temperatura prima che l'alimento venga consumato.
10. Liquidi o altri cibi non devono essere riscaldati in contenitori sigillati che potrebbero esplodere.
11. Le uova nel loro guscio possono esplodere, meglio non cuocerle ne riscaldarle con le microonde.
12. Sistemate il forno in modo che la parte superiore sia ad almeno 20 cm. da un eventuale soffitto o mensola.
13. Non permettere che i bambini usino il forno da soli, senza la supervisione di un adulto. Fatelo solo nel caso in cui al bambino siano state date istruzioni adeguate a metterlo in grado di usare il forno in modo sicuro e di capire il pericolo che può derivare da un uso improprio.
14. **Ripiano mobile**
    Non inserire o togliere il ripiano mobile per introdurre o per levare il cibo dal forno, poichè ciò potrebbe danneggiare il ripiano stesso o far sì che il cibo bollente si rovesci sull'operatore.
15. Vi raccomandiamo la massima cautela nel toccare il pannello posteriore, poiche potrebbe raggiungere elevate temperature.

Schema illustrtivo (parte esterna) (NE-3240/NE-2140/NE-1840)

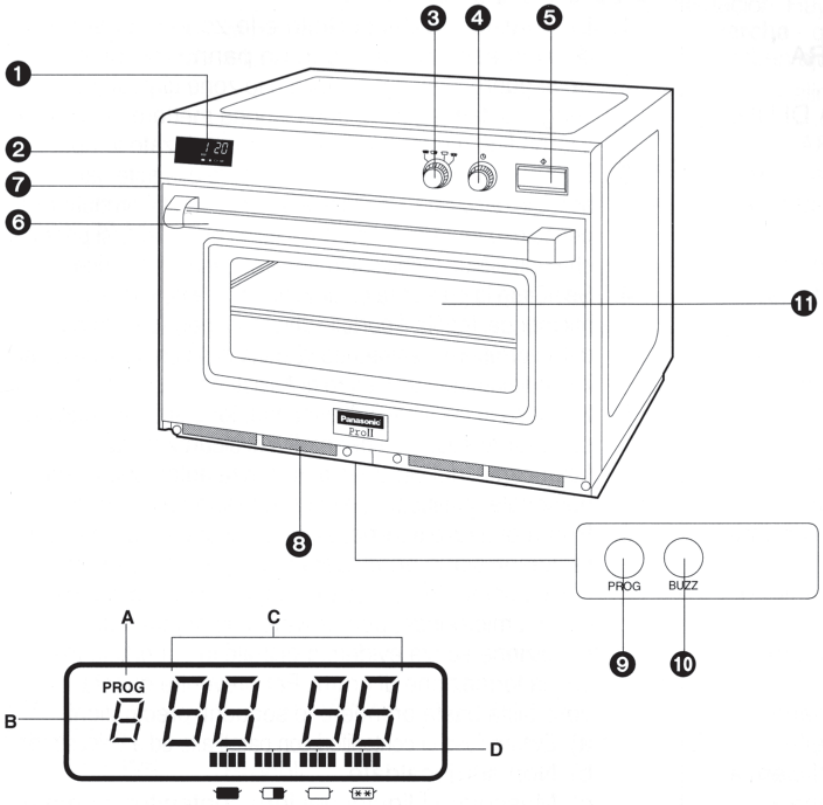

❶ Display digitale (vedi particolare)
❷ Display con indicazione del livello di intensità
❸ Selettore di potenza
❹ Timer
❺ Pulsante di inizio
❻ Maniglia del portello
❼ Copertura luce forno
❽ Filtro dell'aria
❾ Pulsante di accesso ai programmi (dietro al filtro dell'aria)
❿ Interruttore del segnale sonoro (dietro al filtro dell'aria)
⓫ Ripiano medio

A—Display programmi
B—Indicatore di volume del segnale sonoro
C—Display dei tempi di cottura (min. e sec.)
D—Indicatore livello intensità
- ALTA
- MEDIA
- BASSO
- SCONGELAMENTO

Come usare il forno (NE-3240/NE-2140/NE-1840)

A. Riscaldamento manuale

	Tasto	Istruzione
1		**Aprite la porta e mettete il cibo all'interno.** ☛ Assicuratevi che appaia nel display "0" e l'indicatore di livello di potenza .
2	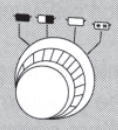	**Selezionate il livello di potenza desiderato girando la manopola del Selettore Livello di Potenza.**
3		**Selezionate il tempo di cottura.** ☛ (fino a 60 minuti)
4	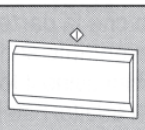	**Premete il pulsante di inizio.**

- Quando premete il tasto Start con la porta aperta, "0" apparirà sul display in ogni caso.
- Anche dopo aver stabilito il tempo di cottura, potrete ancora cambiare il livello di potenza.
- Se desiderate cambiare il tempo di cottura durante la stessa, variate semplicemente con il timer i minuti/secondi desiderati.
- Il forno può essere anche spento girando il timer in senso antiorario fintantochè "0" non apparirà sul display e si udirà un suono.

B. Contatore

◆ *Per leggere il totale cumulativo di quante volte il forno stato usato*

	Tasto	Istruzione
1		**Aprite la porta.** ☛ "0" apparirà sul display.
2		**Chiudete la porta.** **Nota:** Impostate il punto 3 entro 60 secondi dopo aver chiuso la porta, altrimenti il display si spegnerà.
3	○ BUZZ + ○ PROG	**Mentre premete l'interruttore Segnale sonoro, premete l'interruttore Program.**

C. Segnale sonoro

◆ *Per cancellare il segnale sonoro*

	Tasto	Istruzione
1	○ PROG	**Premete l'interruttore Program.** (La porta può essere aperta o chiusa a questo punto.)
2	○ BUZZ	**Premete l'interruttore Segnale sonoro.** ☛ "bEEP" e l'indicatore di stadio di cottura 1 apparirà sul display.
3	○ BUZZ	**Premete nuovamente l'interruttore Segnale sonoro.** ☛ "0 bEEP" apparirà sul display.
4	○ PROG	**Premete ancora l'interruttore Program.**

Schema illustrtivo (parte esterna) (NE-1880)

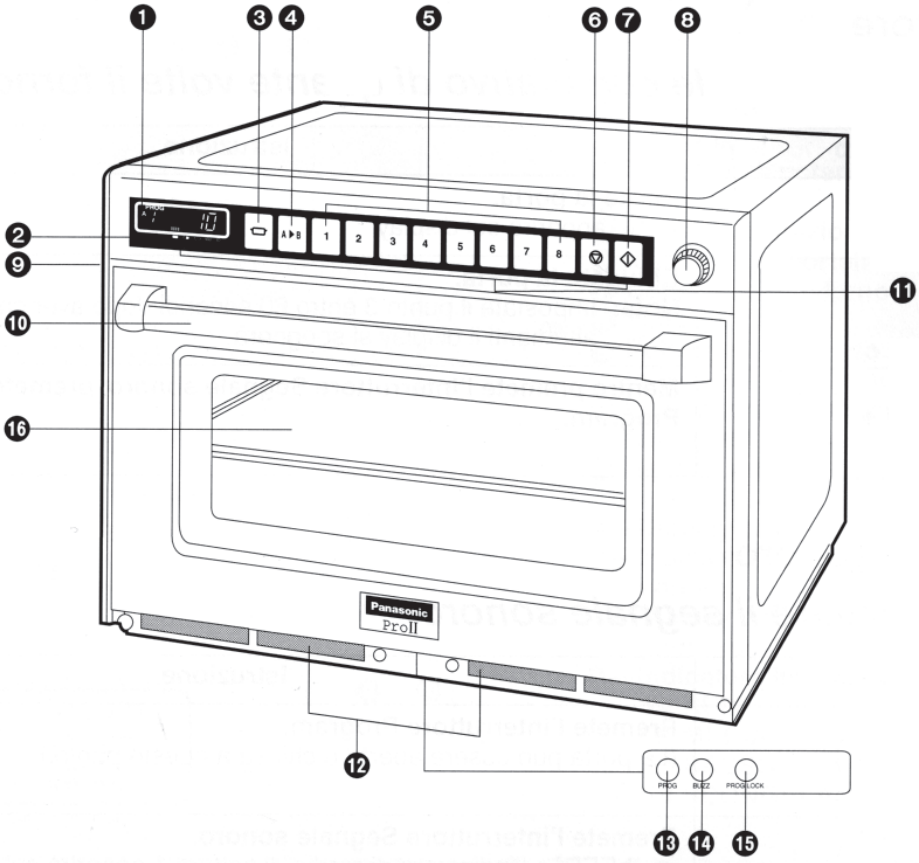

❶ **Display digitale (vedi particolare)**
❷ **Display con indicazione del livello di intensità**
❸ **Tasto selettore livello intensità (⊓)**
❹ **Pulsante dei gruppi di memoria (A▶B)**
❺ **Tasti memoria**
❻ **Tasto stop/annullamento (▽)**
❼ **Tasto di avviamento (◇)**
❽ **Timer**
❾ **Copertura luce forno**
❿ **Maniglia del portello**

⓫ **Pannello di controllo**
⓬ **Filtro aria**
⓭ **Pannello di accesso ai programmi (dietro ai filtri dell'aria)**
⓮ **Interruttore dell'indicatore sonoro (dietro ai filtri dell'aria)**
⓯ **Interrutore per blocco programmi (dietro ai filtri dell'aria)**
⓰ **Ripiano medio**

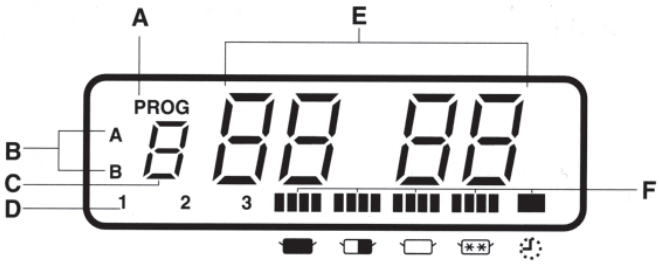

A—Display programmi
B—Display codice memoria
C—Display numeri dei tasti di memoria
D—Indicatore stadio di riscaldamento
E—Display dei tempi di cottura (min. e sec.)
F—Indicatore livello intensità
- **ALTA**
- **MEDIA**
- **BASSO**
- **SCONGELAMENTO**
- **ATTESA**

Questo forno è predisposto dalla casa costruttrice per le seguenti funzioni:
◆ Operazione manuale
◆ Tasti memoria preselezionati per alta intensità sui tempi di cottura indicati, per cottura a 1 stadio.
1=10 sec. 2=20 sec. 3=30 sec. 4=45 sec. 5=1 min.
6=1 min. 15 sec. 7=1 min. 30 sec. 8=2 min.
(Ci sono due livelli di memorie, A e B. Solo il livello A è preselezionato.)
◆ Sblocco programma
◆ Contatore predisposto su "0" per tutti i tasti funzione.
Se volete cambiare questi tempi preselezionati, consultate il manuale delle istruzioni per variare le funzioni già predisposte.

Come usare il forno (NE-1880)

A. Riscaldamento manuale

◆ *Riscaldamento a 1 stadio*

Esempio: Per cuocere il cibo ad alta potenza per 2 minuti

	Tasto	Istruzione
1		**Aprite la porta e mettete il cibo all'interno.** ☛ Assicuratevi che "0" appaia nel display.
2		**Premete il tasto Selettore di Potenza 1 volta.**
3		**Inserite il tempo di cottura.** ☛ Fino a 15 minuti a oppure , 60 minuti a , oppure
4		**Premete il tasto Start.**

•Ripetizioni
Potete ripetere esattamente lo stesso tempo di cottura selezionato manualmente premendo soltanto il tasto ◇, se usate il forno nuovamente entro un minuto (entro 30 minuti se il portello è stato lasciato aperto).
Dopo un minuto di non uso a portello chiuso (30 minuti a portello aperto), la ripetizione è annullata.

◆ *Riscaldamento a 2 o 3 stadi*

Ripetete i passi 2 e 3 prima di premere il tasto Start ◇.

Cottura a 2 stadi:



Cottura a 3 stadi:



Primo stadio Secondo stadio Terzo stadio

B. Riscaldamento programmato

◆ *Inserimento programma in modo sbloccato*

	Tasto	Istruzione
1		**Aprite la porta e mettete il cibo all'interno.** ☛ Assicuratevi che "0" appaia nel display.
2	Es. 	**Premete il tasto di Memoria prescelto.**
3		**Premete il tasto Start.**

◆ Inserimento programma in modo bloccato

	Tasto	Istruzione
1		**Aprite la porta e mettete il cibo all'interno.** ☛ Assicuratevi che "0" appaia nel display.
2	Es. [3]	**Premete il tasto di Memoria prescelto.** ☛ La cottura parte immediatamente.

Per programmare la memoria nell'area B,
tenete premuto il tasto Gruppi Memorie, prima di selezionare il tasto di memoria desiderata.

C. Tasti per memorie programmabili

◆ Riscaldamento a 1 stadio

IL FORNO NON PUÒ ESSERE PROGRAMMATO FINCHÈ IL BLOCCO PROGRAMMA È ATTIVATO!
NON APRITE IL FORNO MENTRE STATE PROGRAMMANDO!

Esempio: Programmare la cottura a livello Scongelamento per 1 minuto nel tasti Memoria "3"

	Tasto	Istruzione
1		**Tenete la porta chiusa.** ☛ La finestra del display digitale deve essere vuota o mostrare lo "0".
2	○ PROG	**Premete l'interruttore Program.**
3	[3]	**Premete il tasto Memoria dove volete memorizzare il programma.**
4	▭	**Premete il Selettore di Livello Potenza 4 volte.**
5	◎	**Inserite il tempo di cottura.**
6	○ PROG	**Premete nuovamente l'interruttore Programma.**

◆ Riscaldamento a 2 o 3 stadi

Ripetete i punti 4 e 5 su riportati prima di premere l'interruttore Programma.

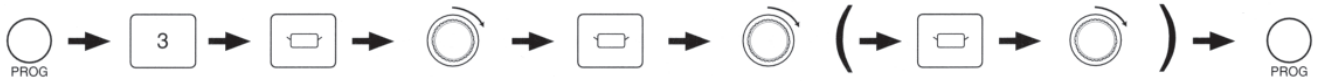

Per programmare l'area B,
tenete premuto il tasto Gruppi Memorie, prima di selezionare il tasto di Memoria desiderata.

Come usare il forno (NE-1880)

D. Blocco programma

◆ Per attivare la funzione di Blocco programma

	Tasto	Istruzione
1		**Tenete la porta chiusa.** ☛ Assicuratevi che il display sia spento.
2	 PROG LOCK	**Premete l'interruttore Blocco Programma fino a che "PROG", "P" e "L" appariranno.** **(più di 5 secondi)**

In "Blocco programma":
- Il forno è messo in funzione premendo il tasto-memoria desiderato; non è necessario premere il tasto d'avviamento ◇.
- "L'interruzione programma" è disattivata. Aprendo il portello si cancella il tempo rimanente del programma.
- Il forno non può essere programmato fino a che il "Blocco programma" è in funzione.

◆ Per togliere la funzione Blocco programma

	Tasto	Istruzione
1		**Tenete la porta chiusa.** ☛ Assicuratevi che il display sia spento.
2	 PROG LOCK	**Premete l'interruttore Blocco Programma fino a che "PROG" e "P" appariranno.** **(più di 5 secondi)**

In "Sblocco programma":
- Il forno ritorna al funzionamento manuale in due riprese (tasti Memoria più tasto d'avviamento ◇).
- Sono operative le funzioni di "Ripetizione" ed "Interruzione".
- Le memorie possono essere programmate.
- Sono operative le funzioni di controllo dell'intensità del volume e della durata del segnale sonoro.

E. Segnale sonoro

Il volume del segnale sonoro e la lunghezza dello stesso può essere stabilito alla fine di ogni ciclo di cottura.
Il livello più alto e 3 segnali sono stabiliti in fabbrica.

◆ Per scegliere il livello del volume

	Tasto	Istruzione
1	 PROG	**Premete l'interruttore Programma.** (La porta può essere aperta o chiusa a questo livello.)
2	 BUZZ	**Selezionate il livello sonoro desiderato premendo l'interruttore "Segnale Sonoro".** ☛ Il livello indicato da un numero seguito dalla parola "bEEP". "3bEEP"=Alto, "2bEEP"=Medio, "1bEEP"=Basso, "0bEEP"=Silenzio
3	 PROG	**Premete nuovamente l'interruttore Programma.**

◆ Per scegliere la lunghezza del segnale

4	 BUZZ	**Entro 3 secondi dopo aver premuto l'interruttore Program come al punto 3, selezionate la lunghezza desiderata del segnale premendo l'interruttore Segnale Sonoro.** ☛ La lunghezza indicata dall'indicatore di 1 o 2 stadio di cottura. "1"=3 segnali, "2"=1 segnale per 60 secondi
5	 PROG	**Premete nuovamente l'interruttore Programma.**

Come usare il forno (NE-1880)

F. Lista dei programmi

Tutte le informazioni attualmente programmate [il programma inserito in ciascun tasto Memoria (area A/B), livello sonoro e Blocco Programma)] appariranno di continuo.

	Tasto	Istruzione
1		**Aprite la porta del forno e lasciatela aperta.**
2	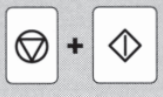	**Mentre premete il tasto Stop/annullamento, premete il tasto Start.** Dopo che tutti i tasti memoria sono stati mostrati sul display, questo poi indica il livello del segnale sonoro seguito dal Blocco Programma: "P", "L" (oppure lo Sblocco Programma)

G. Contatore

◆ *Per leggere il totale cumulativo di quante volte il forno è stato usato*

	Tasto	Istruzione
1		**Aprite la porta.** ☛ "0" apparirà sul display.
2		**Chiudete la porta.** **Nota:** Impostate il punto 3 entro 60 secondi dopo aver chiuso la porta, altrimenti il display si spegnerà.
3	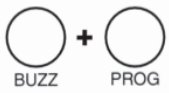	**Mentre premete l'interruttore Segnale sonoro, premete l'interruttore Program.**

Codice guasti per autodiagnosi

Questo forno controlla costantemente le proprie operazioni. In caso di guasto il display indicherà un codice guasti.

Cosa fare nel caso in cui appaia un codice guasto nel display.

Codice Guasti	Problema	Cosa fare
F01	●Cibo troppo cotto. ●Temperatura troppo elevate dell'aria in uscita dal forno.	●Se il cibo all'interno del forno prende fuoco, non aprire il portello. ●Togliere la spina dalla presa. ●Attendere che l'apparecchio si sia raffreddato prima di re-impostare le operazioni. ●Se il forno non riprende a funzionare, chiamare il Servizio Assistenza, indicando il codice guasti.
F05	●Guasto al circuito della memoria.	●Togliere la spina dalla presa di rete elettrica ed attendere oltre 1 minuto prima di ricollegarla. ●Se il forno non riprende a funzionare, chiamare il Servizio Assistenza, indicando il codice guasti.
F33–34	●Guasto al circuito termistore.	
F44	●Guasto al pannello comandi.	
F81–84 F86–89	●Guasto al circuito relay.	

Nota: I codici sopra riportati, che appaiono nel display, non indicano tutti i possibili guasti dell'apparecchio.

Manutenzione del vostro forno a miroonde

1. Prima di pulire il forno, assicuratevi che sia spento e la presa sia staccata.
2. Tenete pulito l'interno del forno. Se residui di cibo o spruzzi di liquido aderiscono alle pareti del forno o alle superfici ermetiche del portello, essi assorbiranno delle microonde riducendo l'efficienza del forno. Pulite il forno con un panno umido. Se il forno è molto sporco, potete usare un detergente da cucina, purchè sia poco concentrato e non abrasivo.
3. L'esterno del forno deve essere pulito con acqua tiepida e sapone quindi risciacquato ed asciugato con un panno morbido. Assicuratevi che non vi siano infiltrazioni d'acqua attraverso le aperture per la ventilazione, ciò per evitare danni alle parti operative del forno.
4. Il vetro del portello deve essere lavato con acqua e sapone. Usate un panno molto soffice. Non usate mai detergenti per i vetri. Il portello del forno può rigarsi con l'uso di detergenti troppo concentrati.

Pulizia dei filtri

Pulite occasionalmente i filtri dell'aria seguendo le apposite istruzioni. La mancata pulizia dei filtri potrebbe causare danni al forno.
Se il filtro è sporco di grasso o polvere, il forno potrebbe surriscaldarsi.*

1. Rimuovete il filtro dell'aria destro dalla sua sede posta nella parte anteriore del forno estraendo il fermo destro. Fate scivolare il filtro verso destra estraendolo dal centro.
   Procedete allo stesso modo con il filtro sinistro.
2. Lavare il filtro con acqua saponata.
3. Per reinserire il filtro, allineatelo con il centro; tenendo in avanti la parte frontale del fermo, sistemate la parte posteriore nell'apposito foro.

* Spingete quindi la parte posteriore del fermo sistemandolo nella posizione corretta.

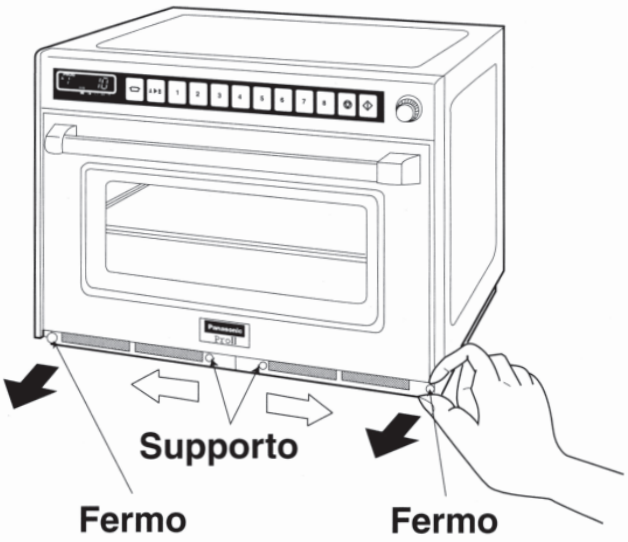

Cottura a due livelli

1. Quando riscaldate un piatto singolo, ponetelo sempre al centro del piano inferiore del forno.
2. Quando usate il forno principalmente per riscaldare un piatto alla volta, rimuovete il ripiano e lavorate sul piano inferiore.
3. Quando riscaldate 2 piatti alla volta, ponete entrambe sul piano inferiore affiancati: se dovessero essere troppo larghi poneteli in centro su ciascun piano.
4. Quando cuocete più di 2 piatti, disponeteli equamente sui 2 ripiani.
5. Lasciate un po' di spazio tra i piatti, non mettete troppo cibo nel forno.
6. Quando scongelate o cuocete nel forno, lavorate solamente sul piano inferiore: non usate i 2 ripiani contemporaneamente.

- Guida alla Cottura/Scongelamento -

I tempi dati nello schema sotto riportato sono solo indicativi. Molti fattori (come ad es. la temperatura iniziale del cibo) possono influenzare i tempi di riscaldamento. I tempi di cottura e riscaldamento devono essere adattati e modificati a seconda delle necessità.
Tutti i tempi indicati sono stati ottenuti utilizzando alimenti alla seguente temperatura iniziale;
Cibi a temperatura di frigorifero (refrigerati) . . . . Approssimativamente +5°C
Cibi congelati . . . . . Approssimativamente −18°C
E' consigliabile controllare sempre con un termometro per cibi l'esatta temperatura raggiunta dalla parte centrale per osservare le norme riguardanti l'igienicità degli alimenti.

Funzione	Cibi	Peso	Livello di potenza	Tempi		
				NE-3240	NE-2140	NE-1880/1840
Scongelamento	Filetti di pesce	500 g		6 min 40 s	6 min 40 s	8 min
	Carne trita (manzo)	500 g		4 min 15 s	4 min 15 s	5 min
	Pollo intero	1,36 kg		21 min 15 s	21 min 15 s	25 min
	Piatto composto porzione multipla	1,36 kg		17 min	17 min	20 min
	porzione singola	275 g		6 min 40 s	6 min 40 s	8 min
	Torta di mele	1 porzione		1 min 05 s	1 min 05 s	1 min 15 s
	Gateau	1 porzione		1 min 40 s	1 min 40 s	2 min
	Panini	1 porzione 50 g		25 s	25 s	30 s
Cottura di cibi crudi refrigerati	Uova strapazzate	2 uova+due cucchiai di latte		13–17 s	22–25 s	26–30 s
	Broccoli	500 g		1 min 40 s	3 min	3 min 30 s
	Filetti di pesce	500 g		2 min 20 s	4 min	4 min 45 s
	Pancetta affumicata (bacon)	2 fettine		25 s	40 s	50 s
	Porzioni di pollo	500 g		2 min 30 s −3 min 25 s	6 min −6 min 50 s	7–8 min
Cottura e/o riscaldamento di cibi congelati	Piselli	500 g		2 min 10 s	3 min 25 s	4 min
	Riso cotto	167 g		1 min	1 min 25 s	1 min 40 s
	Salsicce	×3 (50 g cad.)		40 s	50 s	1 min
	Ali di pollo con salsa barbecue (cotte)	×7 pezzi		1 min	1 min25 s	1 min 40 s
	Hamburger al formaggio (cotto)	75 g		40 s	50 s	1 min
	Torta al cioccolato	1 porzione		25 s	25 s	30 s
Riscaldamento di cibi cotti refrigerati	Lasagne	325 g		1 min 40 s	2 min 30 s	3 min
	Chili	325 g		1 min 40 s	2 min 30 s	3 min
	Torta di mele	1 porzione		8 s	14 s	16 s
	Salsa al pepe	100 ml		35 s	40 s	50 s
	Fagioli stufati	100 ml		35 s	40 s	50 s
	Minestre	125 ml		26 s	40 s	50 s

SUGGERIMENTI:
- Non cuocere/riscaldare/scongelare direttamente sul piano del forno; mettere sempre il cibo in un recipiente adatto.
- Quando si scongelano porzioni multiple, rigirare e spezzettare il cibo a metà del tempo di scongelamento per permettere una migliore penetrazione dell'energia delle microonde.
- Cibi solidi o densi non dovrebbero essere cotti partendo da congelati, poichè essi risulterebbero stracotti nelle parti più esterne prima che la parte centrale abbia raggiunto la temperatura richiesta.
- Durante la cottura e/o il riscaldamento di piatti che lo richiedono, ricordarsi di coprire gli alimenti. Ciò allo scopo di trattenere l'umidità, prevenire gli schizzi e la fuoriuscita di liquidi.
- Scostare il coperchio o bucherellare la pellicola trasparente prima di cuocere/riscaldare cibi coperti.
- Mescolare o agitare il cibo a metà cottura/riscaldamento per distribuire il calore uniformemente.
- Prima di controllare la temperatura finale dell'alimento o di servirlo lasciar trascorrere un tempo di riposo.

Caratteristiche tecniche

	NE-1880/NE-1840	NE-2140	NE-3240
Alimentazione	1 fase 50 Hz, 230 V	50 Hz, 2N 400 V	50 Hz, 2N 400 V
Potenza richiesta	15,0 A 3200 W	9,5 A 3650 W	12,9 A 4960 W
Potenza di uscita	ALTA 1800 W* MEDIA 900 W BASSA 340 W SCONGELAMENTO 170 W	ALTA 2100 W* MEDIA 1050 W BASSA 340 W SCONGELAMENTO 170 W	ALTA 3200 W* MEDIA 1600 W BASSA 340 W SCONGELAMENTO 170 W
Frequenza	2450 MHz	2450 MHz	2450 MHz
Dimensioni esterne (L×P×A)	650×526×471 mm	650×526×471 mm	650×526×471 mm
Dimensioni del forno (L×P×A)	535×330×250 mm	535×330×250 mm	535×330×250 mm
Peso netto	54 kg	54 kg	65 kg

*Misurata secondo norme IEC

Informazioni per gli utenti sullo smaltimento di apparecchiature elettriche ed elettroniche obsolete (per i nuclei familiari privati)



Questo simbolo sui prodotti e/o sulla documentazione di accompagnamento significa che i prodotti elettrici ed elettronici usati non devono essere mescolati con i rifiuti domestici generici.
Per un corretto trattamento, recupero e riciclaggio, portare questi prodotti ai punti di raccolta designati, dove verranno accettati gratuitamente. In alternativa, in alcune nazioni potrebbe essere possibile restituire i prodotti al rivenditore locale, al momento dell'acquisto di un nuovo prodotto equivalente.
Uno smaltimento corretto di questo prodotto contribuirà a far risparmiare preziose risorse ed evitare potenziali effetti negativi sulla salute umana e sull'ambiente, che potrebbero derivare, altrimenti, da uno smaltimento inappropriato. Per ulteriori dettagli, contattare la propria autorità locale o il punto di raccolta designato più vicino.
In caso di smaltimento errato di questo materiale di scarto, potrebbero venire applicate delle penali, in base alle leggi nazionali.

Per gli utenti aziendali nell'Unione Europea

Qualora si desideri smaltire apparecchiature elettriche ed elettroniche, contattare il rivenditore o il fornitore per ulteriori informazioni.

Informazioni sullo smaltimento in nazioni al di fuori dell'Unione Europea

Questo simbolo è valido solo nell'Unione Europea.
Qualora si desideri smaltire questo prodotto, contattare le autorità locali o il rivenditore e chiedere informazioni sul metodo corretto di smaltimento.

Panasonic®

Operating Instructions .....Microwave Oven.....For Commercial Use

English

NE-1880/NE-3240/NE-2140/NE-1840

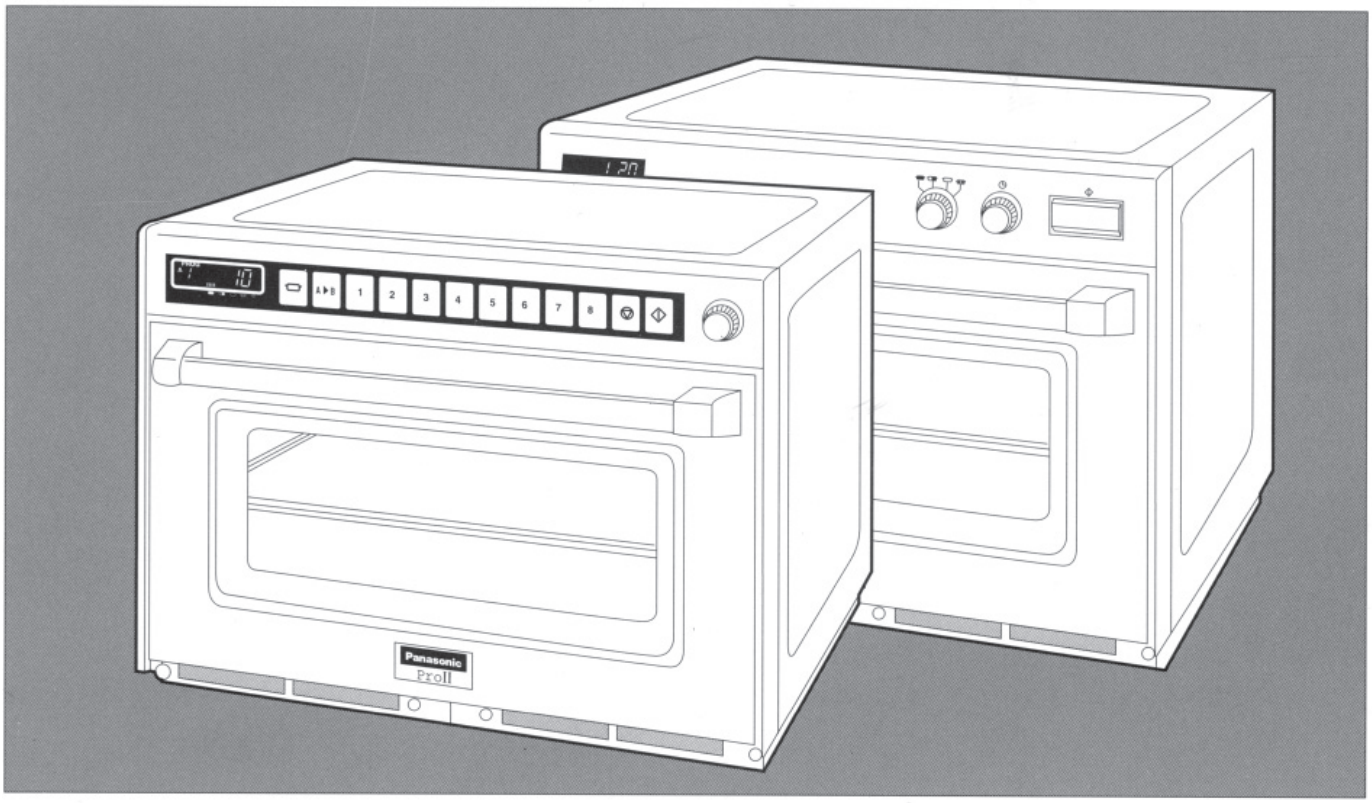

Please read these instructions completely before operating this oven and keep for future reference.

This product is an equipment that fulfills the European standard for EMC disturbances (EMC = Electromagnetic Compatibility) EN 55011. According to this standard this product is an equipment of group 2, class B and is within required limits. Group 2 means that radio-frequency energy is intentionally generated in the form of electromagnetic radiation for warming and cooking of food. Class B means that this product may be used in normal household areas.

INSTALLATION

EARTHING

IMPORTANT: FOR PERSONAL SAFETY, THIS APPLIANCE MUST BE PROPERLY EARTHED.
When an outlet is not earthed, it is personal responsibility and obligation of the customer to have it replaced with a properly earthed outlet.

VOLTAGE AND POWER WARNING

The voltage used must be the same as specified on the microwave oven. Using a higher voltage than that which is specified is dangerous, and may result in a fire or other type of accident causing damage.

PLACEMENT OF THE OVEN

Locate the oven on a surface which is flat and stable.
Do not place the oven in a hot or damp place;
e.g. near a gas or electric range. Do not operate the oven when the room temperature is higher than 40˚C (104˚F) and/or the humidity is more than 85%. Free airflow around the oven is important.
There is a possibility of a small amount of interference with weak broadcast signals if the microwave oven is too close to a radio or TV.
For safe and efficient operation, the oven must have sufficient air flow to the air vents i.e. 5 cm (2 inches) at the side and rear; 20 cm (8 inches) at the top.
This microwave oven must be positioned so that the plug is accessible.

CAUTION

REMOVAL OF PROTECTIVE FILM

A protective film is used to prevent scratching of the outer case during transportation. Peel this film off before installation or use.

DO NOT TURN ON THE OVEN WHEN IT IS EMPTY.

In order to maintain the high quality of the magnetron tubes and other components, you are requested not to turn the oven on with no food inside.

DO NOT OPEN THE CABINET.

High voltages are present inside the cabinet. Repairs and adjustments should be done only by qualified service personnel.

DO NOT BLOCK THE AIR VENTS.

This microwave oven requires free airflow in the back for maximum cooling efficiency. You should keep the air vents clear while cooking.

DO NOT DRY CLOTHES IN THE OVEN.

Do not dry clothes in the microwave oven since there is a possibility of the clothes burning if left in the oven for too long of a time.

ATTACH CAUTION LABEL.

Before using this appliance, a suitable caution label must be attached. Please select appropriate label provided and attach to top of appliance.

WARNING

1. The door seals and door seal areas should be cleaned with a damp cloth.
2. The appliance should be inspected for damage to the door seals and door seal areas and if these areas are damaged the appliance should not be operated until it has been repaired by service technician trained by the manufacturer.
3. It is dangerous for anyone other than a service technician trained by the manufacturer to perform repair service.
4. If smoke is observed, press Stop/Reset pad and keep door closed. Disconnect the power cord, or shut off power at the fuse or circuit breaker panel.
5. If the supply cord is damaged, it must be replaced by the manufacturer or its service agent or a similarly qualified person in order to avoid a hazard.
6. Before use, the user should check that utensils are suitable for use in the microwave ovens.
7. When heating liquids, e.g. soup, sauces and beverages in your microwave oven, overheating the liquid beyond boiling point can occur without evidence of bubbling. This could result in a sudden boil over the hot liquid. To prevent this possibility the following steps should be taken:
   a) Avoid using straight-sided containers with narrow necks.
   b) Do not overheat.
   c) Stir the liquid before placing the container in the oven and again halfway through cooking time.
   d) After heating, allow to stand in the oven for a short time, stirring again before carefully removing the container.
8. When heating food in plastic or paper containers, check the oven frequently due to the possibility of ignition.
9. The contents of feeding bottles and baby food jars are to be stired or shaken.
   The temperature has to be checked before consumption to avoid burns.
10. Liquids or other foods must not be heated in sealed containers since they are liable to explode.
11. Eggs in their shell and whole hard-boiled eggs should not be heated in microwave ovens since they may explode.
12. Microwave heating of beverages can result in delayed eruptive boiling, therefore care has to be taken when handling the container.
13. Only allow children to use the oven without supervision when adequate instructions have been given so that the child is able to use the oven in a safe way and understands the hazards of improper use.
14. **Removable Shelf**
    Do not slide the removable middle shelf in or out when placing or removing food. This action could cause damage to the shelf or cause hot food to tip towards the operator.
15. The rear panel can become hot–take care when handling.

Outline Diagram and Operation of NE-3240/NE-2140/NE-1840

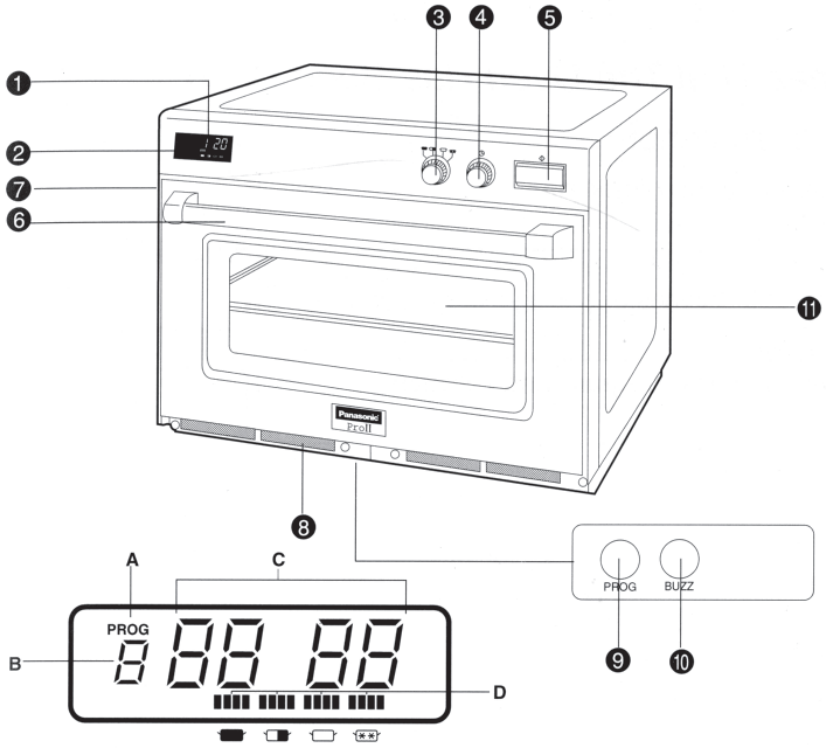

❶ Digital Display Window
❷ Power Level Indicator Display
❸ Power Level Selector Dial
❹ Timer Dial
❺ Start Button
❻ Door Handle
❼ Oven Lamp Cover
❽ Air Filters
❾ Program Entry Switch (behind Air Filter)
❿ Buzzer Switch (behind Air Filter)
⓫ Middle Shelf

A - Program Display
B - Beep Tone Mode Display
C - Heating Time Display (min. sec.)
D - Power Level Indicator
- HIGH
- MEDIUM
- LOW
- DEFROST

A. MANUAL HEATING

Example: To cook food at HIGH power for 2 minutes

	PAD	INSTRUCTION	DIGITAL DISPLAY WINDOW
1		**Open the door and put the food in the oven.** ☛ The oven lamp will turn on. "0" and Power Level Indicator will appear.	0
2	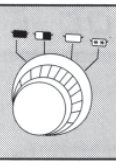	**Select the desired Power Level by turning the Power Level Selector Dial.**	0
3		**Set the desired heating time.** ☛ Please check the heating time will appear. **Note:** up to 60 minutes.	2 00
4		**Press Start Button.** ☛ The oven lamp will turn on and heating will start. Power Level Indicator will start to blink, and heating time will count down.	1 59

- At the end of the time, the beep tone will sound and all heating will stop. The oven lamp will go off. 1 minute later the cooling fan will stop. The display will blink "0" until the door is opened.
- Open the door and take the food out. "0" will appear in the display window and the Power Level will be displayed. The oven lamp will be turned on.
- Close the door. The oven lamp will go off and 1 minute later the display window will go blank.
- When you press the Start Button with door open, "0" will appear in the display in all cases.
- Even after setting the heating time you can still change the power level.
- If you wish to change the heating time during heating, simply adjust the timer to desired minutes and seconds. The microwave oven can also be turned OFF by turning the Timer Dial to the left until "0" appears in the digital display and beep tone can be heard.

0

0

English

B. CYCLE COUNTER

◆ *To Read Total Cumulative Times That The Oven Has Been Used*

	PAD	INSTRUCTION	DIGITAL DISPLAY WINDOW
1		**Open the door. The oven lamp will be turned on.** ☛"0" will appear in the display.	0
2		**Close the door.** **NOTE:** Carry out Step 3 within 60 seconds of closing the door, or the display will go blank.	0
3	BUZZ + PROG	**While pressing Buzzer Switch, press Program Entry Switch.** **Example:** 99999 times	99 99

C. BEEP TONE

◆ *To Cancel Beep*

	PAD	INSTRUCTION	DIGITAL DISPLAY WINDOW
1	PROG	**Press Program Entry Switch.** (The door may be open or closed at this stage.)	PROG
2	BUZZ	**Press Buzzer Switch.** ☛ "bEEP" and first stage heating indicator "1" will appear in Digital Display Window.	PROG 1 bE EP
3	BUZZ	**Press Buzzer Switch again.** ☛ "0 bEEP" will appear in Digital Display Window.	PROG 0 bE EP
4	PROG	**Press Program Entry Switch again.** ☛ "PROG" will stop blinking. You have completed setting silent level.	PROG 0 bE EP

Outline Diagram of NE-1880

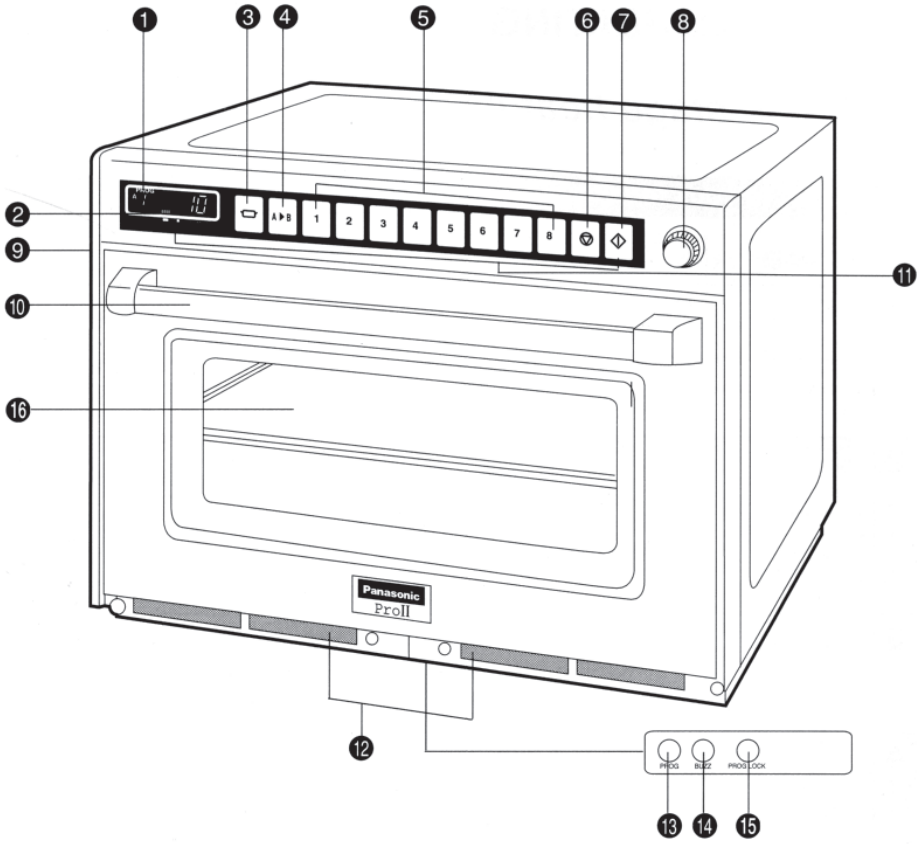

❶ **Digital Display Window**
❷ **Power Level Indicator Display**
❸ **Power Level Selector Pad ( )**
❹ **Memory Shift Pad ( )**
❺ **Memory Pads**
❻ **Stop/Reset Pad ( )**
❼ **Start Pad ( )**
❽ **Timer Dial**

❾ **Oven Lamp Cover**
❿ **Door Handle**
⓫ **Control Panel**
⓬ **Air Filters**
⓭ **Program Entry Switch (behind Air Filters)**
⓮ **Buzzer Switch (behind Air Filters)**
⓯ **Program Lock Switch (behind Air Filters)**
⓰ **Middle Shelf**

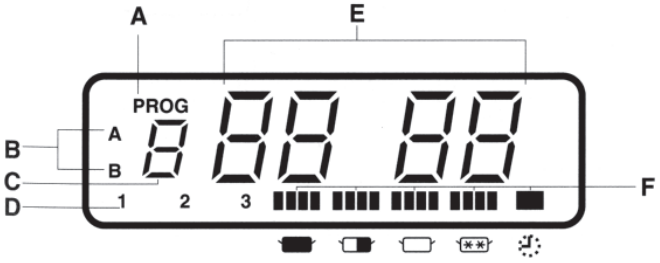

A - Program Display
B - Memory Area Code Display
C - Memory Pad Number Display
D - Stage Heating Indicator
E - Heating Time Display (min. sec.)
F - Power Level Indicator
- **HIGH**
- **MEDIUM**
- **LOW**
- **DEFROST**
- **STAND**

This oven is preset at the factory for the following:
- Manual operation
- Memory pads preset HIGH power at the indicated heating times for single stage heating
  1 = 10 sec. 2 = 20 sec. 3 = 30 sec. 4 = 45 sec. 5 = 1 min.
  6 = 1 min. 15 sec. 7 = 1 min. 30 sec. 8 = 2 min.
  (There are two sides, A and B. Only A-side is preset.)
- Program Unlock
- Cycle Counter set to “0” on all pads

If you wish to change these times, please consult the operating instructions to find how to program them.

English

A. MANUAL HEATING

◆ *Single stage heating*

Example: To cook food at HIGH power for 2 minutes

	PAD	INSTRUCTION	DIGITAL DISPLAY WINDOW
1		**Open the door and put the food in the oven.** ☛ The oven lamp will turn on and "0" will appear. **Note:** While "0" appears, operation is available. One minute after the door is closed, "0" will disappear.	0
2		**Press Power Level Selector pad once.** ☛ The selected power level will be indicated and 1st Stage Heating Indicator "1" will start to blink. **Note:** Press once for HIGH power, twice for MEDIUM power, 3 times for LOW, four times for DEFROST and 5 times for STAND.	0
3		**Set the desired heating time using the Timer Dial.** ☛ The selected heating time will appear. **Note:** up to 15 min. on or , 60 min. on , or	2:00
4		**Press Start pad.** ☛ The oven lamp will turn on and heating will start. Power Level Indicator will start to blink, and heating time will count down.	1:59
		• When all time expires, beep tone will sound and heating will stop. The oven lamp will turn off. "0" will blink until the door is opened. One minute later, cooling fan will stop. • Open the door and take the food out. The oven lamp will turn on. Digital Display Window will show the originally selected time and power. • Close the door. The oven lamp will turn off. One minute later, Digital Display Window will go blank.	0 2:00 (blank)

◆ 2 or 3 stages heating

Example: To cook food at HIGH power for 2 minutes and at DEFROST power for 1 minute

	PAD	INSTRUCTION	DIGITAL DISPLAY WINDOW
		Follow steps 1 to 3 on page 6.	
4		**Press Power Level Selector pad four times.** ☛ The selected power level will be indicated and 2nd Stage Heating Indicator "2" will start to blink.	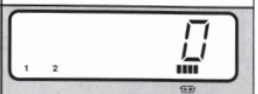
5		**Set the desired heating time for the second stage using the Timer Dial.** ☛ The set heating time will appear. **Note:** up to 15 min. on ▬ or ▬̲ , 60 min. on ▭ , ▭̲ or 🕘	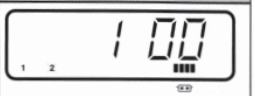
6		**Press Start pad.** ☛ The oven lamp will turn on. The total time for both stages will appear and start to count down. 1st Stage Heating Indicator "1" and Power Level Indicator for the first stage heating will start to blink.	
• After the first stage heating, a single beep tone will sound. 2nd Heating Stage Indicator "2" and Power Level Indicator for the second stage heating will start to blink and the remaining heating time will count down. • When all time expires, beep tone will sound and heating will stop. The oven lamp will turn off. "0" will blink until the door is opened. One minute later, cooling fan will stop. • Open the door and take the food out. The oven lamp will turn on. Digital Display Window will show the originally set time and power. • Close the door. The oven lamp will turn off. One minute later, Digital Display Window will go blank.			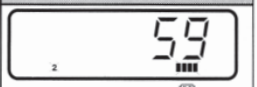 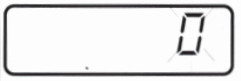  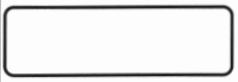

Note: For 3 stages Heating, repeat steps 4 and 5 above before pressing Start pad ◇ .

SPECIAL NOTE: For both single and 2 or 3 stages heating

1. While heating, one press on Stop/Reset pad stops the operation. You can restart it by pressing Start pad or a second press on Stop/Reset pad will cancel the selected program.
2. While not heating, one press on Stop/Reset pad cancels the selected program.
3. You can repeat exactly the same manually selected heating time by pressing only Start pad ◇ , if you use the oven again within one minute (within 30 minutes when the door has been left open).
4. One minute later of non-use with door closed, the repeat feature will be cancelled.

English

B. PROGRAMMED HEATING

◆ *In Program Unlock Mode:*

MAKE SURE THE UNIT IS PROPERLY PROGRAMMED (see page 9).

Example: To select Memory pad "5" at A side in which your desired heating program (at HIGH power for 3 min., single stage heating) is set

	PAD	INSTRUCTION	DIGITAL DISPLAY WINDOW
1		**Open the door and put the food in the oven.** ☛ The oven lamp will turn on and "0" will appear. **Note:** While "0" appears, operation is available. One minute after the door is closed, "0" will disappear.	0
2	5	**Press the Desired Memory Pad "5".** ☛ The currently programmed information will be indicated.	PROG A 5 1 3:00
3	◇	**Press Start pad.** ☛ The oven lamp will turn on and heating will start. The heating time will count down.	PROG A 5 1 2:59
• When all time expires, beep tone will sound and heating will stop. The oven lamp will turn off. "0" will blink until the door is opened. One minute later, cooling fan will stop. • Open the door and take the food out. The oven lamp will turn on. • Close the door. The oven lamp will turn off. One minute later, Digital Display Window will go blank.			0

Note:
- When you want to select Memory Area B, press Memory Shift pad [▲▪▪] before pressing the desired Memory pad.

◆ *In Program Lock Mode:*

Just press the desired Memory pad. Heating will automatically start without pressing Start pad.

C. PROGRAMMING MEMORY PADS

◆*Single stage heating*

THE OVEN CAN NOT BE PROGRAMMED WHEN PROGRAM LOCK IS ACTIVATED! (see page 10 - 11)
DO NOT OPEN THE DOOR WHILE PROGRAMMING!

Example: To program cooking at DEFROST power for 1 minute into Memory pad "5"

	PAD	INSTRUCTION	DIGITAL DISPLAY WINDOW
1		**Keep the door closed.** ☛ Digital Display Window must be blank or show "0".	
2	PROG	**Press Program Entry Switch.** ☛ "PROG" will start to blink.	PROG
3	5	**Press Memory pad you wish to program.** ☛ The selected pad number will appear and currently programmed information will be indicated.	PROG A 5 50
4		**Press Power Level Selector pad four times.** ☛ The selected power level will be indicated, "PROG" and 1st Stage Heating Indicator "1" will start to blink.	PROG A 5 0
5		**Set the desired heating time using Timer Dial.** ☛ The set heating time will appear. **Note:** up to 15 min. on or , 60 min. on , or	PROG A 5 1 00
6	PROG	**Press Program Entry Switch again.** ☛ "PROG" and 1st Stage Heating Indicator "1" will stop blinking. This means that you have completed programming.	PROG A 5 1 00
• Three seconds later, Digital Display Window will go blank.			

Note:
- Program the remaining Memory pads as desired by repeating steps 2-6 above.
- When you want to select Memory Area B, press Memory Shift pad before selecting the desired Memory pad.

English

◆2 or 3 stages heating

THE OVEN CAN NOT BE PROGRAMMED WHEN PROGRAM LOCK IS ACTIVATED! (see page 10 - 11)
DO NOT OPEN THE DOOR WHILE PROGRAMMING!

Example: To program cooking at DEFROST power for 1 minute and at HIGH power for 2 minutes into Memory pad "5"

	PAD	INSTRUCTION	DIGITAL DISPLAY WINDOW
		Follow steps 1 to 5 on page 9.	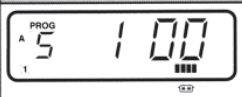
6		**Press Power Level Selector pad once.** ☛ The power level for 2nd stage will be indicated, 2nd Stage Heating Indicator "2" will start to blink.	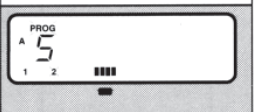
7		**Set the desired heating time using Timer Dial.** ☛ The set heating time will appear. **Note:** up to 15 min. on or , 60 min. on , or	
8	 PROG	**Press Program Entry Switch again.** ☛ "PROG" and 2nd Stage Heating Indicator "2" will stop blinking. The total time for both stages will appear. This means that you have completed programming.	
• Three seconds later, Digital Display Window will go blank.			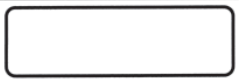

D. PROGRAM LOCK

◆ *To Activate Program Lock:*

	PAD	INSTRUCTION	DIGITAL DISPLAY WINDOW
1		**Keep the door closed.** ☛ Digital Display Window must be blank.	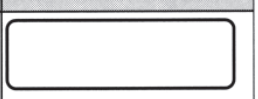
2	 PROG LOCK	**Press Program Lock Switch until "PROG", "P" and "L" appear. (for five seconds)** ☛ "PROG", "P" and "L" will appear.	

In Program Lock mode:
- The oven is started by pressing the desired Memory pad. There is no need to press Start pad.
- Opening the door cancels the remaining time on the program.
- The oven can not be programmed until the program lock is released.

◆ *To Release Program Lock:*

	PAD	INSTRUCTION	DIGITAL DISPLAY WINDOW
1		**Keep the door closed.** ☛ Digital Display Window must be blank.	
2	PROG LOCK	**Press Program Lock Switch until "PROG" and "P" appear. (for five seconds)** ☛ "PROG" and "P " will appear.	PROG P

In Program Unlock mode:
- Oven reverts to a two-touch operating mode (Memory pad + Start pad).
- Repeat and interrupt feature are operational.
- Memory pads can be programmed.
- Tone loudness control and length control are operational.

E. BEEP TONE

The loudness of beep tone and the length of beep tone at the end of heating cycle can be set.
There are four levels of the loudness.
There are two options of the length of beep tone at the end of heating cycle.
The loudest level and 3 beeps are preset at the factory.

◆ *To Select Loudness Level and Length "3 beeps":*

	PAD	INSTRUCTION	DIGITAL DISPLAY WINDOW
1	PROG	**Press Program Entry Switch.** ☛ "PROG" sign will start to blink in the display window. (The door may be open or closed at this stage)	PROG
2	BUZZ	**Press Buzzer Switch.** ☛ The tone will sound at its loudness level and the loudness level "3" followed by the word "bEEP" will appear. "PROG" will start to blink and 1st Stage Heating Indicator "1" (the length of beep tone "3 beeps") will be indicated. **Note**: Repeating to press Buzzer Switch will lower the loudness level all the way to silent. (3bEEP — loudest, 2bEEP — middle, 1bEEP — quietest, and 0bEEP — silent)	PROG 1 3bE EP
3	PROG	**Press Program Entry Switch again.** ☛ "PROG" will stop blinking. That means that you have completed program. Three seconds later, the display window will go blank when the door is closed.	PROG 1 3bE EP

◆ To Select Length of Tone "short beeps for 60 seconds":

	PAD	INSTRUCTION	DIGITAL DISPLAY WINDOW
4		**Follow step 1-3 on page 11.**	PROG 3 bE EP
5	BUZZ	**Within three seconds after pressing Program Entry Switch at step 3, press Buzzer Switch.** ☛ "PROG" will start to blink and 2nd Stage Heating Indicator "2" (the length of beep tone "short beeps for 60 seconds") will be indicated.	PROG 3 bE EP
6	PROG	**Press Program Entry Switch again.** ☛ "PROG" will stop blinking. This means that you have completed programming. Three seconds later, the display window will go blank when the door is closed.	PROG 3 bE EP (blank)

F. PROGRAM LIST

	PAD	INSTRUCTION	DIGITAL DISPLAY WINDOW
1		**Open the door and leave it open.** ☛ The oven lamp will turn on and "0" will appear.	0
2	Stop/Reset + Start	**While pressing Stop/Reset pad, press Start pad.** ☛ All currently programmed information (the program set into each Memory pad (A/B sides), Beep Tone, and Program Lock information) will continuously appear.	PROG A 1 10 00 PROG B 8 4 00 3 bE EP P L

G. CYCLE COUNTER

◆ To Read Total Cumulative Times That The Oven Has Been Used:

	PAD	INSTRUCTION	DIGITAL DISPLAY WINDOW
1		**Open the door and leave it open.** ☛ The oven lamp will turn on and "0" will appear.	0
2		**Close the door.** ☛ Carry out Step 3 within 60 seconds of closing the door, or the display will go blank.	0
3	BUZZ + PROG	**While pressing Buzzer Switch, press Program Entry Switch.** ☛ The display shows the total cumulative number of times the oven has been used.	9 99 99

Self Diagnostics Failure Code Explanation

This oven monitors its operation and displays a Failure Code in the display window when a problem occurs.

What to do when a failure code appears:

CODE	CAUSE	WHAT TO DO
F01	• Overcooked food. • Temperature of exhaust air too high.	• Unplug the appliance to stop beep. • Wait for appliance to cool down to reset operation. • If food ignites, do not open the door. • If normal operation does not resume, call the service agent with information of failure code.
F05	• Defective Memory IC.	• Unplug the appliance and wait more than 1 minute and reconnect. • If normal operation does not resume, call the service agent with information of failure code.
F33-34	• Defective thermistor circuit.	
F44	• Defective control panel.	
F81-F84 F86-F89	• Defective relay circuit.	

Note: Above codes shown in the display do not indicate all the possible failures on the unit.

English

Care of Your Oven

1. Disconnect the appliance from the electricity supply before cleaning.
2. Keep the inside of the oven clean. If pieces of food or spilled liquids stick to the oven walls, or between door seal and door surface, they will absorb microwaves and may cause arcing or sparks. Wipe up all spills with a damp cloth. Kitchen detergent may be used if the oven gets very dirty. Do not use harsh detergents or abrasives.
3. The outside surface of this Microwave Oven should be cleaned with soap and water, then dried with a soft cloth. Make sure that water does not get into the back ventilation opening since this can damage the unit.
4. The window of the door should be washed with very mild soap and water. Be sure to use a soft cloth. Never use window cleaner. The door front can be scratched by harsh soap or cleaners.

Cleaning the Air Filters

Clean the Air Filters occasionally according to the following instructions. Problems may occur with the oven if the filters become clogged with dirt or dust.*

1. Remove the right Air Filter from the front bottom skirt by pulling the Right Pop Pin straight out. Then slide the filter to the right and lift it off the post at the centre. Remove the left Air Filter the same as right one.
2. Wash the filters with soap and water.
3. To replace, align the filter with the center post, and holding the front of the Pop Pin forward, located the back of the pin into its hole. Press the front of the pin and it will pop into place. Be sure to replace the air filters before using this oven.

* If the Air Filter becomes clogged with dust or grease this will cause an overheat problem on the oven.

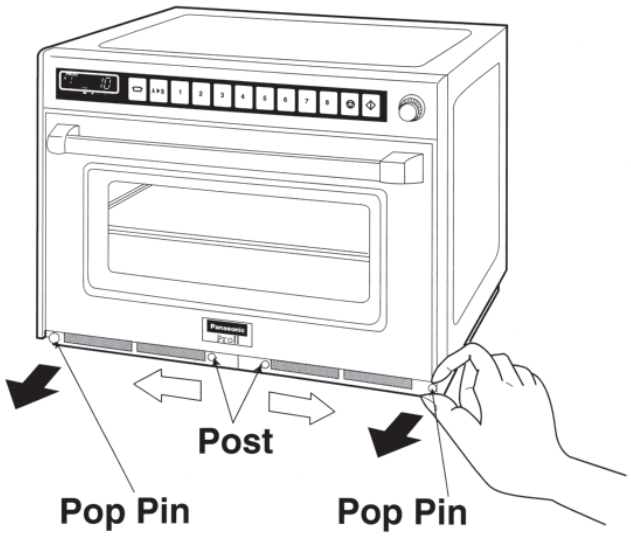

DEFROSTING FROZEN FOODS

1. If you try to completely defrost frozen food in the Microwave Oven, uneven defrosting may occur due to the differences in the thickness and shape of the food. In actual usage of frozen food, you should not normally defrost them 100%, 70% defrosting in the Microwave Oven is ideal and helpful for the next cooking operation.
2. To defrost evenly, turn the food 180˚, or turn it over during defrosting.
3. To defrost fatty meat, heat it in the Microwave Oven for a short time and leave it to stand at room temperature, or heat it intermittently until defrosted.
4. When you defrost a whole chicken, or any frozen food of irregular shape, wrap legs or thin parts with aluminum foil. Otherwise thin parts will be defrosted faster and sometimes cooked before other parts have properly defrosted.
5. Ice should be removed at times during defrosting.

OTHER HELPFUL INSTRUCTIONS

For best results

1. When determining time for a particular food, always calculate the minimum time and check occasionally during cooking for progress. The Microwave Oven cooks so quickly, it is easy to overcook your food.
2. Be careful of the cooking time for small quantities of food, or food with low water content. They may burn if cooked too long.
3. Do not use the oven for drying kitchen towels or napkins. They may burn if heated too long.
4. Do not try to boil eggs in the oven.
5. When you cook an egg be sure to pierce the yolk membrane prior to placing into the oven to prevent the egg bursting.

How to get a browned finish

Generally food does not brown when cooked by a Microwave Oven. This is one of the features of the equipment. To brown foods such as chicken, brush sause on the surface or sprinkle with microwave browning powder before or during cooking. You can also brown meat in a conventional frying pan before cooking in the oven.

For even finished cooking

Open the door and give the dish a half turn, or turn the food over during cooking. This helps to achieve more even cooking.

COOKWARE

1. Before using the oven always check that containers are suitable. DO NOT MICROWAVE sealed containers as they may explode.
   N.B. Always check manufacturer's instructions as some food manufacturers are producing food in containers that do not require piercing.
2. DO NOT leave the appliance unattended if paper, plastic or other combustible containers are used. Do not use re-cycled paper products, as they may contain impurities which may cause sparks and/or fires when used, unless packaging states they are specifically designed for MICROWAVE use.
3. Heat-proof glassware, such as Pyrocream and Pyrex, is best suited for use in the Microwave Oven.
4. Do not use metal ware, ceramics trimmed with gold or silver, or any container with a metal content.
5. If "arcing" should occur, check the cookware carefully again for metal.
6. You may use ordinary glassware, chinaware, plastic-ware and paper-ware, when cooking food that requires a low temperature. Using this type of cookware for high temperature cooking may cause cracking or warping.

CAUTION
Do not use METAL UTENSILS in this oven.

TWO LEVEL COOKING

When heating, one item always place the container in the centre of the base shelf.

When using the microwave mainly for reheating one item at a time, remove the shelf and work on the base plate.

When reheating two items at a time place both dishes on the base shelf side by side, unless the containers are too large and then place one on each shelf.

When heating more than two plates, place the dishes evenly on the two shelves.

Allow some space between each plate, do not cram too much food into the oven.

When defrosting or cooking in the oven, only work on the bottom shelf, do not use the two shelves simultaneously.

MICROWAVE BASICS

Fundamental principles determine the success of microwave food preparation.

They include:

1. **TEMPERATURE OF FOODS** — Frozen or refrigerated food items will require longer heating times to reach a desired serving temperature than foods from room temperature.
2. **FOOD COMPONENTS** — Foods high in sugar, salt, fats and moisture content heat faster because these properties attract microwave energy. Denser foods high in protein and fiber, absorb microwave energy slower which means a lengthier heating time.
3. **BULK/VOLUME** — The greater the mass of food, the longer it takes to heat.
4. **CONTAINERS** — Ceramic, paper, china, styrofoam, glass and plastic are suitable for use in microwave ovens with the following caution.

   Heating foods with either high sugar or high fat content should be done ONLY in high temperature-resistant containers since these foods get very hot. Using styrofoam containers for these foods will cause the styrofoam to warp. Other low temperature restaurant glass or plastic platters may crack or wrap under similar conditions.

   DO NOT HEAT foods in a **SEALED** container or bag. Foods expand when heated and can break the container or bag.
5. **AVOID METAL** because it "bounces" the microwaves, causing uneven heating and sometimes even flashes, which may pit or mark the interior of the oven, the metal container or plate trim.
6. Heated liquids can erupt if not mixed with air. Do not heat liquids in your microwave oven without first stirring.

GENERAL GUIDELINES FOR HEATING IN A PANASONIC MICROWAVE OVEN

For specific time, see each food category for appropriate heating techniques, plus necessary pre-preparation of foods.

HEATING FOODS FROM REFRIGERATED TEMPERATURE

Foods stored in the refrigerator (5˚C) should be covered before reheating with the exception of breads, pastries or any breaded product, which should be heated uncovered to prevent sogginess.

Most conventionally prepared foods should be slightly undercooked, and held in the refrigerator, so that overcooking does not occur during microwave heating.

Cooked items, such as vegetables, may be portion plated and covered for reheating without loss of color, texture or nutritional content.

HEATING FOODS FROM ROOM TEMPERATURE

Food items such as canned entree, vegetables, etc. will require significantly less heating time than those from refrigerated temperatures.

IMPORTANT RECOMMENDATIONS

1. For best results it is recommended that foods conventionally prepared be slightly undercooked when subsequently heated in this oven.
2. REMEMBER that after the heating cycle has been completed, internal food temperatures continue to rise slightly in foods heated in this oven.
3. A major abuse of microwave applications is the category of breads, pastries and pies. They are drier than insides or fillings, they heat more slowly. Therefore, baked goods should ONLY be heated until the crust is warm to the touch (50˚C-55˚C).
4. DO NOT OVERHEAT YOUR FOOD: 99% of all food quality complaints of microwave heated foods can be traced to overheating.

Cooking Instructions - Heating and Defrosting Time Charts -

The times given in the chart below are a **guideline only.** Many factors eg **starting temperature** of the food can affect the final heating time required. The cooking and defrosting times must be adjusted when necessary.
All times are tested using foods at **starting temperatures** as below;

Chilled foods . . . . . .Approx. +5˚C
Frozen foods . . . . . .Approx. -18˚C

Always check for the correct core temperature with a temperature probe to comply with current Government Food Hygiene Regulations.

Function	Food	Weight	Power Level	Approx. Time		
				NE-3240	NE-2140	NE-1880/1840
Defrosting	Fish Fillets	500 g		6 min 40 s	6 min 40 s	8 min
	Minced Beef	500 g		4 min 15 s	4 min 15 s	5 min
	Whole Chicken	1.36 kg		21 min 15 s	21 min 15 s	25 min
	Composite Dish					
	Multi portion	1.36 kg		17 min	17 min	20 min
	Single portion	275 g		6 min 40 s	6 min 40 s	8 min
	Apple Pie	1 portion		1 min 05 s	1 min 05 s	1 min 15 s
	Gateau	1 portion		1 min 40 s	1 min 40 s	2 min
	Bread Rolls	1 portion 50 g		25 s	25 s	30 s
Cooking from Chilled Raw Food	Scrambled Egg	2 eggs + 2 tbsp. milk		13-17 s	22-25 s	26-30 s
	Broccoli	500 g		1 min 40 s	3 min	3 min 30 s
	Fish Fillets	500 g		2 min 20 s	4 min	4 min 45 s
	Bacon	2 rashers		25 s	40 s	50 s
	Chicken Portions	500 g		2 min 30 s -3 min 25 s	6 min -6 min 50 s	7-8 min
Cooking and/or Reheating from Frozen	Peas	500 g		2 min 10 s	3 min 25 s	4 min
	Cooked Rice	167 g		1 min	1 min 25 s	1 min 40 s
	Cooked Sausages	x 3 (50 g each)		40 s	50 s	1 min
	Cooked Wings of Fire	x 7 pieces		1 min	1 min 25 s	1 min 40 s
	Cooked Boxed Cheeseburger	75 g		40 s	50 s	1 min
	Chocolate Fudge Cake	1 portion		25 s	25 s	30 s
Reheating from Cooked Chilled	Lasagne	325 g		1 min 40 s	2 min 30 s	3 min
	Chilli	325 g		1 min 40 s	2 min 30 s	3 min
	Apple Pie	1 portion		8 s	14 s	16 s
	Pepper Sauce	100 ml		35 s	40 s	50 s
	Baked Beans	100 ml		35 s	40 s	50 s
	Soup	125 ml		26 s	40 s	50 s

HINTS:
- Do not cook/reheat/defrost directly onto the base of the oven — use a suitable container.
- When defrosting **multi portions** of foods, turn over and break apart halfway through defrost time to allow better penetration of microwave energy.
- **Solid/dense foods** should not be cooked from frozen as they will be overcooked round the edges before the centre has reached the required temperature.
- **Cover** dishes where appropriate during cooking/reheating. This will retain moisture and prevent splashing/spillages.
- Loosen lids/pierce clingfilm before cooking/reheating covered foods.
- **Stir** or **shake** foods halfway through cooking/defrosting time to distribute the heat evenly.
- Allow a **Stand Time** before food temperature is checked and/or offered for consumption.

Technical Specifications

	NE-1880/NE-1840	NE-2140	NE-3240
Power source	50 Hz. 230 V	50 Hz. 2N 400 V	50 Hz. 2N 400 V
Required power	15.0 A 3200 W	9.5 A 3650 W	12.9 A 4960 W
Output	HIGH 1800 W* MEDIUM 900 W LOW 340 W DEFROST 170 W	HIGH 2100 W* MEDIUM 1050 W LOW 340 W DEFROST 170 W	HIGH 3200 W* MEDIUM 1600 W LOW 340 W DEFROST 170 W
Frequency	2450 MHz	2450 MHz	2450 MHz
Outer dimensions (W×D×H)	650×526×471 mm	650×526×471 mm	650×526×471 mm
Cavity dimensions (W×D×H)	535×330×250 mm	535×330×250 mm	535×330×250 mm
Net weight	54 kg	54 kg	65 kg

*IEC Test Procedure
Specifications subject to change without notice.
As for the production month, country and serial no., please refer to the name plate on the microwave oven.

English

Information on Disposal for Users of Waste Electrical & Electronic Equipment (private households)



This symbol on the products and/or accompanying documents means that used electrical and electronic products should not be mixed with general household waste.
For proper treatment, recovery and recycling, please take these products to designated collection points, where they will be accepted on a free of charge basis. Alternatively, in some countries you may be able to return your products to your local retailer upon the purchase of an equivalent new product.
Disposing of this product correctly will help to save valuable resources and prevent any potential negative effects on human health and the environment which could otherwise arise from inappropriate waste handling. Please contact your local authority for further details of your nearest designated collection point.
Penalties may be applicable for incorrect disposal of this waste, in accordance with national legislation.

For business users in the European Union

If you wish to discard electrical and electronic equipment, please contact your dealer or supplier for further information.

Information on Disposal in other Countries outside the European Union

This symbol is only valid in the European Union.
If you wish to discard this product, please contact your local authorities or dealer and ask for the correct method of disposal.

Panasonic®

Mode d'emploi..... Four à Micro-ondes ..... Pour Usage Professionnel

NE-1880/NE-3240/NE-2140/NE-1840

Français

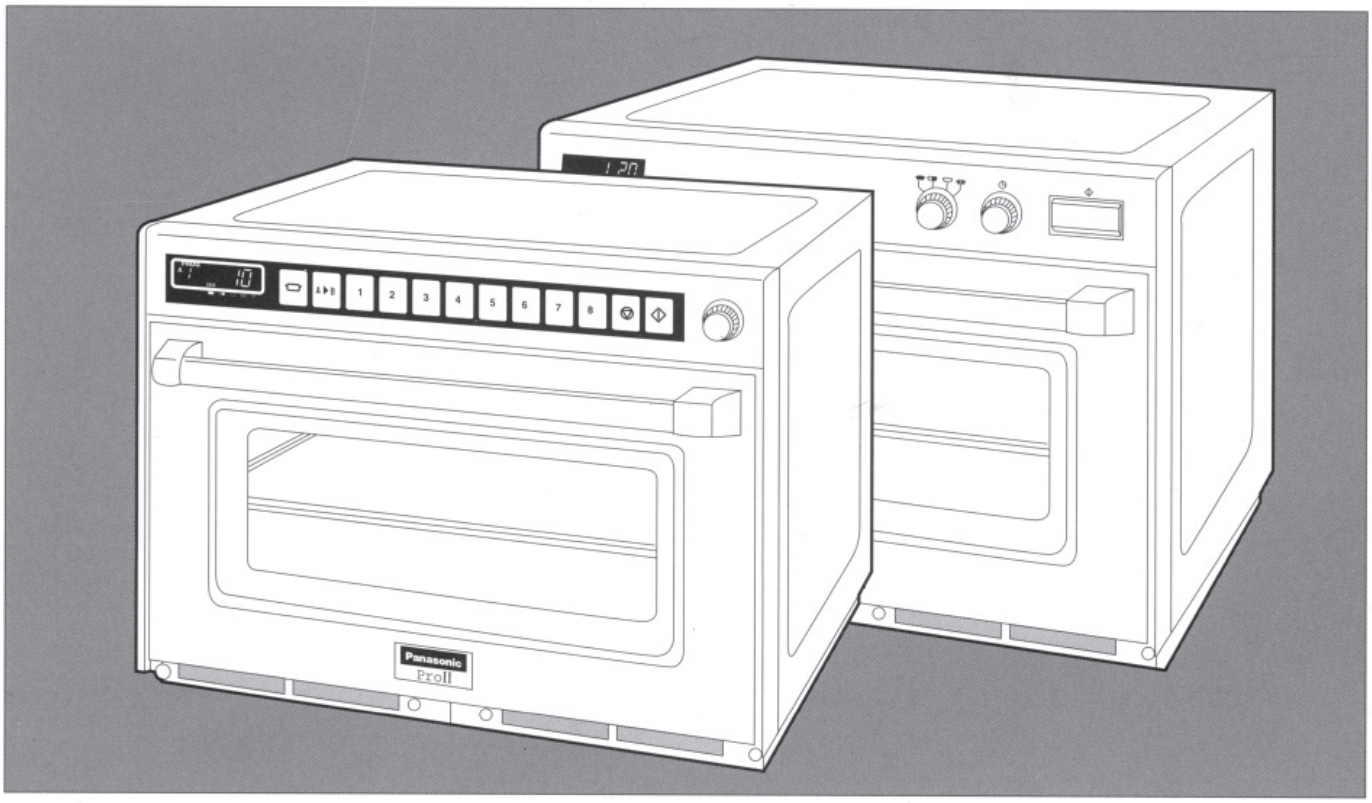

Lire attentivement ces instructions avant toute utilisation du four. Les garder pour un usage ultérieur.

Ce produit est un matériel qui répond aux normes européennes sur les perturbations électromagnétiques EMC (EMC = compatibilité électromagnétique) EN 55011. Selon cette norme, ce produit est classé Groupe 2, classe B et reste dans les limites requises. La classification groupe 2 signifie que l'énergie à fréquence radio est intentionnellement émise sous forme d'une radiation éléctromagnétique afin de réchauffer ou de cuire des aliments. Classe B signifie que ce produit peut être utilisé dans un environnement domestique usuel.

Installation

Mise à la terre

IMPORTANT: PAR MESURE DE SECURITE, CET APPAREIL DOIT ÊTRE MIS A LA TERRE.

Le cordon d'alimentation de cet appareil est pourvu d'une fiche avec mise à la terre. Lorsque la prise n'est pas mise à la terre, il y a lieu de la faire remplacer par une autre dûment pourvue, d'une borne de terre.

Avertissement en matière de tension et de puissance électrique

La tension utilisée doit correspondre à celle mentionnée sur le four. L'emploi d'une autre tension d'alimentation est dangereux: il peut occasionner un incendie ou d'autres accidents.

Emplacement du four

Placez le four sur une surface plane et stable. Ne le disposez jamais en un endroit chaud ou humide—par exemple, à proximité du chauffage électrique ou au gaz—ou sous l'effet d'un rayonnement solaire direct. N'utilisez pas le four lorsque la température ambiante est supérieure à 40°C et/ou lorsque l'humidité relative de l'air est supérieure à 85%. Il est important de maintenir une bonne circulation de l'air autour du four. Des interférences légères avec la radio ou la télévision sont possibles lorsque ces appareils sont placés près du four. Afin d'assurer un fonctionnement optimum de votre four, il importe de laisser l'air circuler autour des ouvertures d'aération. Laisser au moins 5 cm sur les côtés et à l'arrière et 20 cm au-dessus. Le four doit être placé de manière à pouvoir facilement être débranché.

Précautions

Retrait de la couverture de vinyle

Le coffret a été entouré d'une couverture de vinyle afin d'empêcher les surfaces extérieures du four d'être éraflées pendant son transport. Avant d'utiliser le four, ne pas oublier de retirer cette protection en vinyle.

Ne mettez pas le four en fonctionnement lorsqu'il est vide.

Ne mettez jamais le four en fonctionnement sans qu'il s'y trouve des aliments, afin de préserver toutes les qualités des magnétrons.

Ne démontez jamais le four.

L'appareil est sous haute tension. Les réparations et les réglages doivent dès lors être confiés à un technicien qualifié.

N'obstruez jamais les orifices de ventilation.

Le four nécessite un espace de ventilation maximal à l'arrière, afin d'en assurer le bon refroidissement. Durant la cuisson, tous les orifices de ventilation doivent être libres de toute obstruction.

Ne séchez jamais de linge dans le four.

Vous risqueriez de voir s'enflammer ce linge.

Etiquette de mise en garde

Avant toute utilisation du four, il faut impérativement choisir et coller en haut du four l'étiquette de mise en garde appropriée.

Sécurité

1. Les surfaces de la porte et des aérations doivent être nettoyées à l'aide d'un chiffon humide.
2. Si l'appareil présente des dommages sur la porte ou les aérations, vous ne devez pas l'utiliser avant qu'il n'ait été vérifié par un spécialiste.
3. Ne confier la réparation ou le réglage de ce four qu'à un spécialiste compétent et qualifié.
4. Si un aliment prend feu à l'intérieur du four, maintenir la porte du four fermée. Débrancher le cordon d'alimentation ou couper l'alimentation au niveau du fusible ou du disjoncteur.
5. Si le câble d'alimentation de cet appareil est endommagé, il doit être remplacé soit par le fabricant, soit par une station de maintenance agréée par le fabricant, soit par une personne de qualification similaire afin d'éviter tout accident.
6. Avant toute utilisation, vérifier que les récipients employés conviennent à cet usage.
7. Si on chauffe aux micro-ondes un liquide épais (soupe, sauce, boisson) qui n'a pas été remué, il risque de déborder et d'envoyer des projections brûlantes pendant et après le réchauffage. Pour éviter cet inconvénient:
   a) Eviter de réchauffer dans des récipients hauts et étroits.
   b) Ne pas surchauffer.
   c) Remuer le liquide avant et au moins une fois pendant le réchauffage.
   d) En fin de réchauffage, laisser reposer le liquide dans le four un instant puis remuer de nouveau avant de le sortir.
8. Ne pas laisser le four sans surveillance lorsque des récipients en papier, en plastique ou dans un autre matériau combustible (inflammable) sont utilisés.
   Ne pas utiliser de récipient en papier recyclé; celui-ci peut contenir des impuretés susceptibles de créer des étincelles, sauf si l'utilisation micro-ondes est spécifiée sur l'emballage.
9. BIBERON ET ALIMENTS POUR BÉBÉ:
   ATTENTION: après le réchauffage, il faut toujours tester la température du lait ou de l'aliment de la façon habituelle (par exemple avec le dos de la main), **AVANT** de nourrir le bébé ou le jeune enfant, afin d'éviter des brûlures internes graves. Le biberon doit être secoué énergiquement, la température pouvant varier entre le haut et le bas du biberon.
10. Les liquides ou autres aliments ne doivent pas être chauffés dans des récipients hermétiques car ils risquent d'exploser.
11. Ne pas utiliser votre four pour faire cuire des œufs dans leur coquille afin d'éviter leur explosion sous la pression.
12. Il ne faut laisser les enfants utiliser le four qu'à la seule condition qu'ils en connaissent le fonctionnement et soient à même de comprendre les dangers d'une utilisation inappropriée.
13. **Étagère amovible**
    Ne pas insérer ou retirer l'étagère lorsqu'un plat est posé dessus. Vous risqueriez d'endommager l'étagère ou de renverser le contenu brûlant du plat.
14. Veuillez faire attention au panneau arrière qui peut être très chaud.

Schéma descriptif (NE-3240/NE-2140/NE-1840)

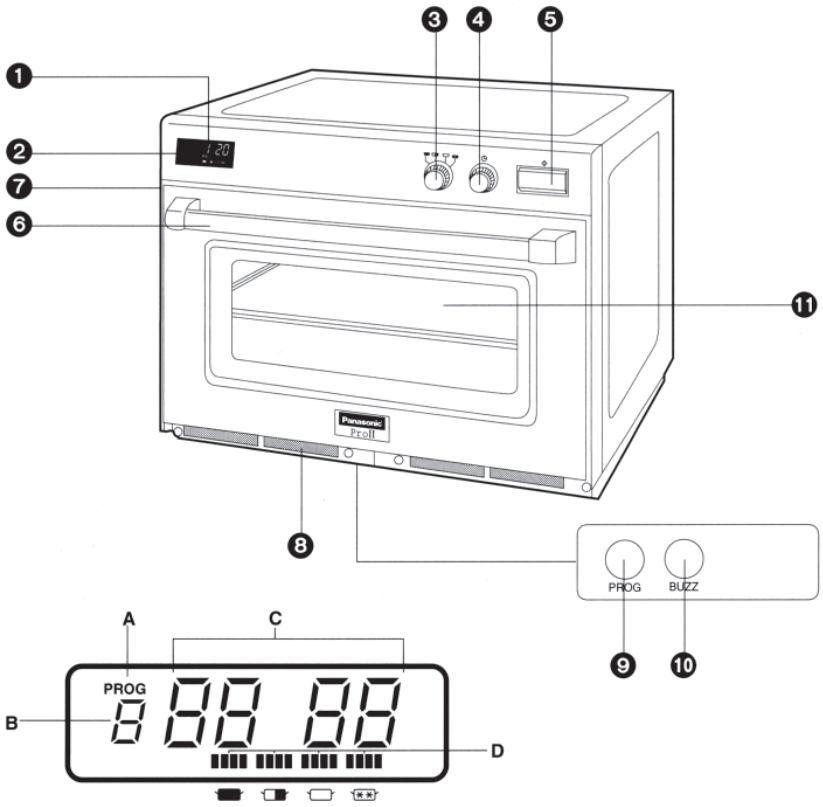

❶ Fenêtre à affichage numérique (voir l'agrandissement)
❷ Affichage du niveau de puissance
❸ Sélecteur de niveau de puissance
❹ Sélecteur de minuterie
❺ Touche de mise en Marche
❻ Poignée de porte
❼ Cache de la lampe du four
❽ Filtre à air
❾ Bouton d'entrée de programmes (derrière le filtre à air)
❿ Bouton de Bip sonore (derrière le filtre à air)
⓫ Étagère intermédiaire amovible en céramique

A—Affichage du programme
B—Affichage du niveau des Bips Sonores
C—Affichage du temps de cuisson (min. sec.)
D—Indicateur du niveau de puissance
- FORT
- MOYEN
- DOUX
- DECONGELATION

Mode d'emploi (NE-3240/NE-2140/NE-1840)

A. CUISSON MANUELLE

	Touche	Comment procéder
1		**Ouvrir la porte et placer l'aliment dans le four.** ☛ "0" ainsi que le niveau de puissance ☎ doivent s'afficher dans la fenêtre.
2	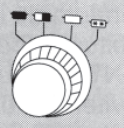	**Choisir le niveau de puissance en tournant le sélecteur.**
3		**Afficher le temps de cuisson désiré.** ☛ (jusqu'à 60 min.)
4	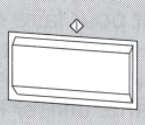	**Presser la touche de mise en Marche.**

- Dans tous les cas, lorsque la porte est ouverte et que vous pressez la touche de mise en marche, un "0" s'affiche dans la fenêtre.
- Une fois la durée de cuisson sélectionnée, vous pouvez encore modifier la puissance.
- Une fois la cuisson commencée, vous pouvez encore modifier la durée en tournant le sélecteur de minuterie.
- Vous pouvez aussi interrompre la cuisson en ramenant le sélecteur de minuterie à zéro. Un bip retentit et "0" s'affiche dans la fenêtre.

B. COMPTEUR DE CYCLES

◆ *Pour connaître le nombre total d'utilisations du four*

	Touche	Comment procéder
1		**Ouvrir la porte.** ☛ "0" apparaît dans la fenêtre d'affichage.
2		**Fermez la porte.** **NOTE:** Poursuivre l'opération 3 dans les 60 secondes, une fois les 60 secondes écoulées, la fenêtre d'affichage se vide.
3	BUZZ + PROG	**Tout en appuyant le bouton de bip sonore, presser le bouton d'Entrée de Programme.**

C. BIPS SONORES

◆ *Pour supprimer les bips sonores*

	Touche	Comment procéder
1	PROG	**Appuyer sur le bouton d'entrée de programme.** (Porte indifféremment ouverte ou fermée.)
2	BUZZ	**Presser le bouton de Bip sonore.** ☛ "bEEP" et l'indicateur de 1ère étape "1" apparaissent dans la fenêtre.
3	BUZZ	**Réappuyez sur le bouton de Bip sonore.** ☛ "0 bEEP" apparaît dans la fenêtre d'affichage.
4	PROG	**Réappuyez sur le bouton d'Entrée de programme.**

Schéma descriptif (NE-1880)

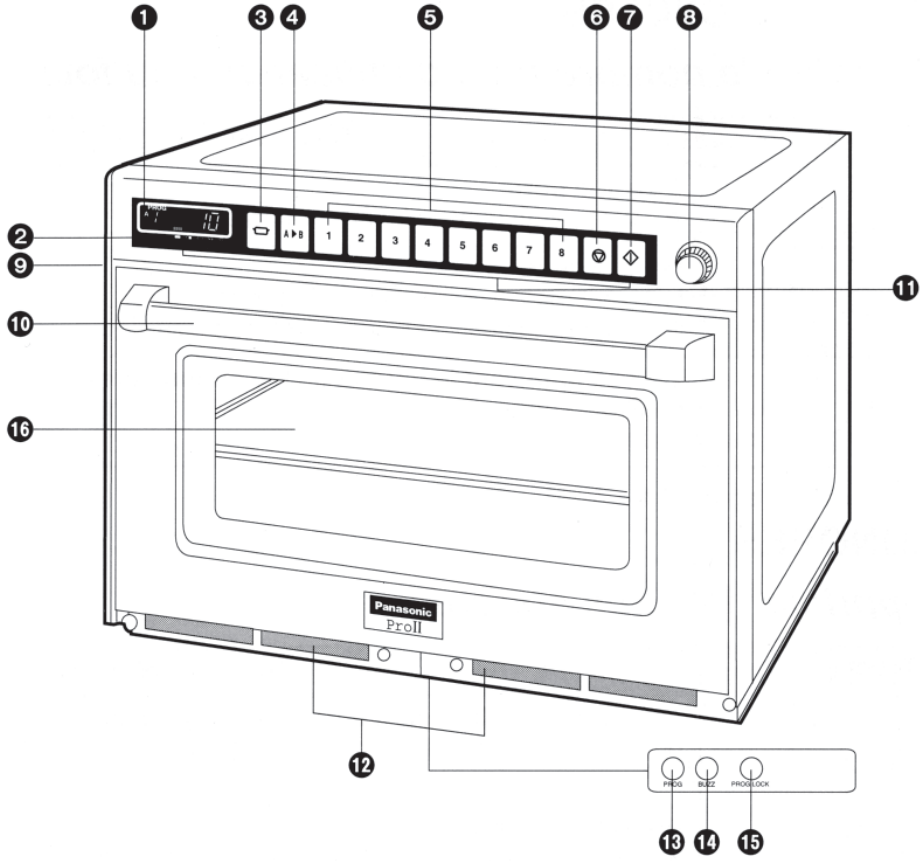

❶ Fenêtre à affichage numérique (voir l'agrandissement)
❷ Affichage du niveau de puissance
❸ Touche de sélection du niveau de puissance (⊂⊃)
❹ Touche de zone de mémoire (A▶B) (8 mémoires dans chaque zone)
❺ Touche de mémoire
❻ Touche d'arrêt/annulation (▽)
❼ Touche de mise en marche (◇)
❽ Minuterie

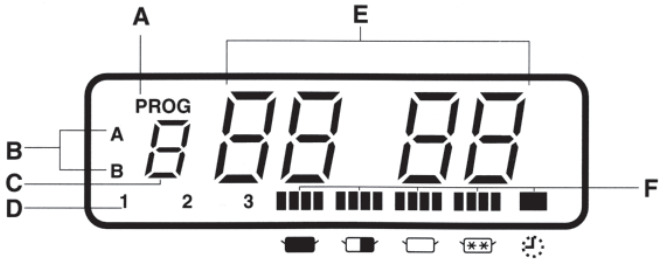

❾ Cache de la lampe du four
❿ Poignée de porte
⓫ Tableau de commande
⓬ Filtres à air
⓭ Bouton d'entrée de programme (derrière les filtres à air)
⓮ Bouton de bip sonore (derrière les filtres à air)
⓯ Bouton de verrouillage des programmes (derrière les filtres à air)
⓰ Etagère intermédiaire

A—Affichage du programme
B—Indique la zone de mémoire utilisée
C—Affichage du numéro de touche de mémoire
D—Indique l'étape de cuisson en cours
E—Affichage du temps de cuisson (min. sec.)
F—Indicateur du niveau de puissance
- **FORT**
- **MOYEN**
- **DOUX**
- **DECONGELATION**
- **REPOS**

Le four est préréglé en usine comme suit:
◆ Fonctionnement manuel
◆ Touches mémoire préréglées sur puissance FORT suivant les temps de cuisson indiqués pour une cuisson à une phase.
1=10 sec. 2=20 sec. 3=30 sec. 4=45 sec. 5=1 min.
6=1 min. 15 sec. 7=1 min. 30 sec. 8=2 min.
(Il y a 2 zones de mémoires, A et B. Seule la zone A est préréglée.)
◆ Déverrouillage des programmes
◆ Compteur de cycles remis à zéro pour toutes les touches mémoire.
Si vous désirez utiliser toute autre fonction, consultez le manuel de l'utilisateur pour trouver comment activer cette fonction.

A. CUISSON MANUELLE

◆ *Cuisson en 1 phase*

Exemple: Pour cuire sur FORT pendant 2 minutes

	Touche	Comment procéder
1		**Ouvrir la porte et placer l'aliment dans le four.** ☛ "0" ainsi que le niveau de puissance doivent s'afficher dans la fenêtre.
2		**Presser une fois la touche de sélection du niveau de puissance.**
3		**Afficher le temps de cuisson désiré.** ☛ 15 min. maximum pour les puissances et , 60 min. maximum pour les puissances , et
4		**Presser la touche de mise en Marche.**

•Fonction de répétition
Vous pouvez répéter exactement le même temps de cuisson choisi manuellement en appuyant seulement sur la touche ◇, si vous utilisez à nouveau le four dans la minute qui suit (dans les 30 minutes qui suivent si la porte est restée ouverte).
Après 1 minute de non-utilisation avec la porte fermée (30 minutes avec la porte ouverte), la fonction de répétition est annulée.

◆ *Cuisson en 2 ou 3 phases*

Répétez les étapes 2 et 3 ci-dessus avant de presser la touche Marche ◇.

Cuisson en 2 phases:



Cuisson en 3 phases:



1 phase 2 phases 3 phases

B. CUISSON PAR TOUCHE MÉMOIRE

◆ *En mode déverrouillé*

	Touche	Comment procéder
1		**Ouvrir la porte et placer l'aliment dans le four.** ☛ "0" ainsi que le niveau de puissance doivent s'afficher dans la fenêtre.
2	Ex. 	**Presser la touche mémoire désirée.**
3		**Presser la touche de mise en Marche.**

Français

◆ *En mode verrouillé*

	Touche	Comment procéder
1		**Ouvrir la porte et placer l'aliment dans le four.** ☛ "0" ainsi que le niveau de puissance doivent s'afficher dans la fenêtre.
2	Ex. [3]	**Presser la touche mémoire désirée.** ☛ La cuisson démarre immédiatement.

C. PROGRAMMATION DES TOUCHES DE MÉMOIRE

◆ *Cuisson en 1 phase*

LE FOUR NE PEUT ÊTRE PROGRAMMÉ TANT QUE LA FONCTION DE VERROUILLAGE EST ACTIVÉE!
N'OUVREZ PAS LA PORTE PENDANT LA PROGRAMMATION!

Exemple: Pour programmer une décongélation d'une minute sur la touche mémoire N°=3

	Touche	Comment procéder
1		**Maintenir la porte fermée.** ☛ Maintenir la porte fermée. La fenêtre d'affichage doit être vide ou indiquer "0".
2	PROG	**Appuyer sur le bouton d'entrée de programme.**
3	3	**Presser la touche mémoire désirée.**
4	▭	**Presser 4 fois la touche de sélection du niveau de puissance.**
5	↻	**Afficher le temps de cuisson désiré.**
6	PROG	**Réappuyez sur le bouton d'Entrée de programme.**

◆ *Cuisson en 2 ou 3 phases*

Répétez les étapes 4 et 5 ci-dessus avant de presser le bouton d'entrée de programme.



Pour programmer la zone de Mémoire B,
presser la touche de zone de Mémoire avant de choisir le numéro de Mémoire.

D. VERROUILLAGE DES PROGRAMMES

◆ *Pour activer le verrouillage des programmes*

	Touche	Comment procéder
1		**Maintenir la porte fermée.** ☛ La fenêtre d'affichage doit être vide.
2		**Maintenir appuyée le bouton de verrouillage des programmes pendant 5 secondes, jusqu'à ce qu'apparaissent "PROG", "P" et "L" dans la fenêtre.**

Avec "verrouillage des programmes":
- Le four est mis en marche en enfonçant la touche de mémoire désirée. Il n'est pas nécessaire d'appuyer sur la touche de mise en marche.
- La fonction d'interruption est désactivée: le fait d'ouvrir la porte annule le temps restant du programme.
- Le four ne peut être programmé ou utilisé manuellement tant que la fonction de verrouillage n'est pas désactivée.

◆ *Pour déverrouiller le panneau de contrôle*

	Touche	Comment procéder
1		**Maintenir la porte fermée.** ☛ La fenêtre d'affichage doit être vide.
2		**Maintenir appuyée le bouton de verrouillage des programmes pendant 5 secondes, jusqu'à ce qu'apparaissent "PROG" et "P" dans la fenêtre.**

Lorsque les programmes sont déverrouillés:
- Le four fonctionne de nouveau en 2 opérations (Numéro de mémoire plus Touche de Mise en Marche).
- Les fonctions d'annulation et répétition sont opérationnelles.
- Les touches mémoire peuvent être programmées.
- L'intensité et la durée du bip sonore peuvent être réglées.

E. BIPS SONORES

Le bip est réglé en usine sur l'intensité #3 et pour 3 bips.

◆ *Pour régler le niveau d'intensité*

	Touche	Comment procéder
1		**Appuyer sur le bouton d'entrée de programme.** (Porte indifférement ouverte ou fermée.)
2		**A l'aide de la touche de bip sonore, sélectionner l'intensité voulue.** ☛ Le niveau d'intensité s'affiche de 3 à 0 (FORT à SILENCE) suivi du mot "bEEP"; "3bEEP"=fort, "2bEEP"=moyen, "1bEEP"=faible, "0bEEP"=silencieux
3		**Réappuyez sur le bouton d'Entrée de programme.**

◆ *Pour choisir la longueur des bips*

4		**Appuyez sur le bouton d'entrée de programmes et sélectionner rapidement la durée des bips sonores à l'aide de la touche de bips sonores.** ☛ Indicateur de première phase "1" allumé=3 bips. Indicateur de deuxième phase "2" allumé=bips pdt 60 sec.
5		**Réappuyez sur le bouton d'Entrée de programme.**

F. LISTE DES PROGRAMMES

Toutes les informations programmées (le programme de cuisson de chaque touche Mémoire—zones A et B—ainsi que les bips sonores et la fonction verrouillage) vont s'afficher en continu.

	Touche	Comment procéder
1		**Ouvrir la porte et la laisser ouverte.**
2	⊽ + ◇	**Tout en appuyant sur la touche d'Arrêt/annulation, presser la touche de mise en Marche.** Une fois l'affichage des mémoires terminé, la fenêtre affiche alors l'intensité et la durée des bips sonores ainsi que le mode "P" et "L" (programmes verrouillés) ou "P" (programmes déverrouillés).

G. COMPTEUR DE CYCLES

◆ *Pour savoir le nombre total d'utilisations du four*

	Touche	Comment procéder
1		**Ouvrir la porte.** ☛ "0" apparaît dans la fenêtre d'affichage.
2		**Fermez la porte.** **NOTE:** Poursuivre l'opération 3 dans les 60 secondes, autrement la fenêtre d'affichage se vide.
3	○ + ○ BUZZ PROG	**Tout en appuyant le bouton de bip sonore, presser le bouton d'Entrée de Programme.**

Explications des codes de panne de l'autodiagnostic

Le four contrôle son fonctionnement et affiche un code de panne sur la fenêtre d'affichage quand un problème se présente.

Code	Problème	Que faire?
F01	●Aliment trop cuit ●Température de l'air expulsé trop élevée.	●Débrancher le four pour arrêter le bip. ●Attendre le refroidissement du four pour relancer le programme. ●Si l'aliment prend feu, ne pas ouvrir la porte. ●Si le fonctionnement reste défectueux, appelez un technicien agréé en lui communiquant le code de panne.
F05	●Circuit mémoire défectueux	●Débrancher le four et attendre au moins 1 minute avant de le rebrancher. ●Si le fonctionnement reste défectueux, appelez un technicien agréé en lui communiquant le code de panne.
F33–34	●Circuit de thermostat défectueux	
F44	●Panneau de commandes défectueux	
F81–F84 F86–F89	●Circuit relais défectueux	

Note: Les codes ci-dessus affichés par la fenêtre d'affichage n'indiquent pas toutes les pannes possibles de l'appareil.

Entretien du four à micro-ondes

1. Débrancher la prise de courant avant le nettoyage.
2. Gardez l'intérieur du four propre. Si des morceaux d'aliments ou des éclaboussures de liquides adhèrent aux parois du four ou entre le joint de la porte et la surface de la porte, ils vont absorber des micro-ondes et peuvent provoquer la formation d'arcs ou des étincelles.
   Nettoyez les éclaboussures avec une éponge.
   On peut utiliser du détergent de cuisine si le four devient très sale. Ne pas utiliser de détergents trop puissants ou abrasifs.
3. La surface extérieure du four doit être nettoyée à l'eau savonneuse, puis essuyée avec un linge doux. Faites attention à ce que l'eau ne rentre pas par l'ouverture de ventilation arrière car cela pourrait endommager l'appareil.
4. La vitre de la porte doit être nettoyée avec une eau légèrement savonneuse. Veillez à utiliser un linge doux. N'employez jamais de produit pour nettoyer les vitres. La porte peut être abîmée par les produits détergents ou nettoyants abrasifs.

Nettoyage du filtre à air

Nettoyez de temps en temps les filtres à air en suivant les instructions ci-dessous. Des défauts de fonctionnement peuvent survenir si les filtres sont trop encrassés.*

1. Retirez le filtre à air de droite en retirant d'abord la barrette de droite. Puis faire glisser le filtre vers la droite et le retirer de l'ergot à ressort.
   Retirer le filtre de gauche de la même façon.
2. Lavez le filtre à l'eau savonneuse.
3. Pour le replacer, aligner le filtre avec l'ergot à ressort et positionner l'extrémité de la barrette à l'entrée du trou correspondant. En enfonçant la barrette, le filtre se mettra en place.

* Si les filtres à air sont trop encrassés, le four risque de surchauffer et de ne plus fonctionner.

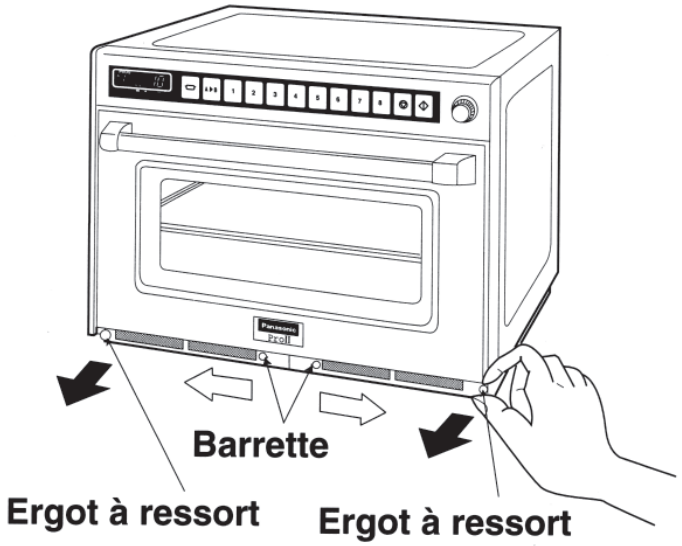

Cuisson sur 2 niveaux

1. Lorsque vous réchauffez un seul plat, il faut toujours placer ce dernier au milieu de la sole.
2. Lorsque vous utilisez le four essentiellement pour réchauffer un seul plat à la fois, retirez l'étagère amovible afin de n'utiliser que la sole.
3. Lorsque vous réchauffez en même temps 2 aliments, placez—les autant que possible tous deux sur la sole.
4. Lorsque vous réchauffez plus de 2 assiettes à la fois, essayez de les répartir équitablement sur les 2 niveaux.
5. Laisser un peu d'espace entre chaque assiette. Ne pas empiler les plats.
6. Lorsque vous servez du four pour cuire ou décongeler, n'utilisez qu'un seul niveau, la sole.

- Guide Décongelation/Réchauffage -

Les temps donnés dans le tableau ci-dessous ne sont qu'indicatifs. De nombreux facteurs tels que la température initiale, la teneur en graisse ou en sucre, etc…peuvent affecter le résultat. Il importe donc d'adapter les durées de cuisson ou de décongélation en conséquence. Les temps donnés correspondent à des aliments dont la température initiale est de:

Aliments réfrigérés . . . . . Env. +5°C
Aliments surgelés . . . . . Env. −18°C

Vérifier toujours la température à coeur des aliments à l'aide d'un thermomètre afin d'être en conformité avec les normes d'hygiène en vigueur.

Fonction utilisée	Aliment	Poids	Puissance	Durée		
				NE-3240	NE-2140	NE-1880/1840
Décongélation	Filets de poisson	500 g		6 min 40 s	6 min 40 s	8 min
	Viande hachée	500 g		4 min 15 s	4 min 15 s	5 min
	Volaille entière	1,36 kg		21 min 15 s	21 min 15 s	25 min
	Plat cuisiné Multi portions	1,36 kg		17 min	17 min	20 min
	Portion unique	275 g		6 min 40 s	6 min 40 s	8 min
	Tarte aux pommes	1 portion		1 min 05 s	1 min 05 s	1 min 15 s
	Gâteau	1 portion		1 min 40 s	1 min 40 s	2 min
	Petit pain	1 portion 50 g		25 s	25 s	30 s
Cuisson d'aliment réfrigéré cru	Oeufs brouillés	2 oeufs+2 cs lait		13–17 s	22–25 s	26–30 s
	Brocolis	500 g		1 min 40 s	3 min	3 min 30 s
	Filets de poisson	500 g		2 min 20 s	4 min	4 min 45 s
	Bacon	2 rashes		25 s	40 s	50 s
	Morceaux de poulet	500 g		2 min 30 s −3 min 25 s	6 min −6 min 50 s	7–8 min
Cuisson et/ou réchauffage d'aliment surgelé	Petits pois	500 g		2 min 10 s	3 min 25 s	4 min
	Riz cuit	167 g		1 min	1 min 25 s	1 min 40 s
	Saucisses cuites	3×50 g		40 s	50 s	1 min
	Cheeseburgers cuits	75 g		40 s	50 s	1 min
	Gâteau au chocolat	1 portion		25 s	25 s	30 s
Réchauffage d'aliment réfrigéré	Lasagne	325 g		1 min 40 s	2 min 30 s	3 min
	Chili con carne	325 g		1 min 40 s	2 min 30 s	3 min
	Tarte aux pommes	1 portion		8 s	14 s	16 s
	Sauce au poivre	10 cl		35 s	40 s	50 s
	Flageolets	100 g		35 s	40 s	50 s
	Soupe	12,5 cl		26 s	40 s	50 s

CONSEILS GÉNÉRAUX:

- Ne pas poser directement dans le four les aliments à cuire/réchauffer/décongeler—utiliser un récipient approprié.
- Lorsque vous décongelez des plats cuisinés en multiportions, pensez à découper, retourner et mélanger à mi-décongélation afin d'améliorer la pénétration des ondes et d'optimiser la décongélation.
- Il vaut mieux éviter de cuire directement des aliments surgelés très denses. Ils seraient trop cuits sur les bords avant d'atteindre la température désirée à coeur.
- Lorsque c'est nécessaire, pensez à recouvrir les plats pendant le réchauffage ou la cuisson. Cela évitera le dessèchement de l'aliment et préviendra les éventuelles projections.
- Relâcher un peu le couvercle ou percer le film étirable avant de cuire ou de réchauffer les aliments emballés ou contenus dans un récipient hermétique.
- Remuer ou mélanger les aliments à mi-cuisson ou mi-décongélation afin de favoriser la diffusion de chaleur.
- Respecter un temps de repos avant de vérifier la température ou de servir l'aliment.

Caractéristiques techniques

	NE-1880/NE-1840	NE-2140	NE-3240
Source d'alimentation	monophasé 50 Hz, 230 V	50 Hz, 2N 400 V	50 Hz, 2N 400 V
Puissance absorbée	15,0 A 3200 W	9,5 A 3650 W	12,9 A 4960 W
Puissance utile	FORT 1800 W* MOYEN 900 W DOUX 340 W DECONGELATION 170 W	FORT 2100 W* MOYEN 1050 W DOUX 340 W DECONGELATION 170 W	FORT 3200 W* MOYEN 1600 W DOUX 340 W DECONGELATION 170 W
Fréquence	2450 MHz	2450 MHz	2450 MHz
Dimensions extérieures (L×P×H)	650×526×471 mm	650×526×471 mm	650×526×471 mm
Dimensions intérieures (L×P×H)	535×330×250 mm	535×330×250 mm	535×330×250 mm
Poids net	54 kg	54 kg	65 kg

*Normes IEC

Informations relatives à l'évacuation des déchets, destinées aux utilisateurs d'appareils électriques et électroniques (appareils ménagers domestiques)



Lorsque ce symbole figure sur les produits et/ou les documents qui les accompagnent, cela signifie que les appareils électriques et électroniques ne doivent pas être jetés avec les ordures ménagères.
Pour que ces produits subissent un traitement, une récupération et un recyclage appropriés, envoyez-les dans les points de pré-collecte désignés, où ils peuvent être déposés gratuitement. Dans certains pays, il est possible de renvoyer les produits au revendeur local en cas d'achat d'un produit équivalent.
En éliminant correctement ce produit, vous contribuerez à la conservation des ressources vitales et à la prévention des éventuels effets négatifs sur l'environnement et la santé humaine, pouvant être dus à la manipulation inappropriée des déchets. Veuillez contacter les autorités locales pour connaître le point de pré-collecte le plus proche.
Des sanctions peuvent être appliquées en cas d'élimination incorrecte de ces déchets, conformément à la législation nationale.

Utilisateurs professionnels de l'Union européenne

Pour en savoir plus sur l'élimination des appareils électriques et électroniques, contactez votre revendeur ou fournisseur.

Informations sur l'évacuation des déchets dans les pays ne faisant pas partie de l'Union européenne

Ce symbole n'est reconnu que dans l'Union européenne.
Pour supprimer ce produit, contactez les autorités locales ou votre revendeur afin de connaître la procédure d'élimination à suivre.

Panasonic®

Manual de Intrucciones..... Horno Microondas .....Para Uso Commercial

NE-1880/NE-3240/NE-2140/NE-1840

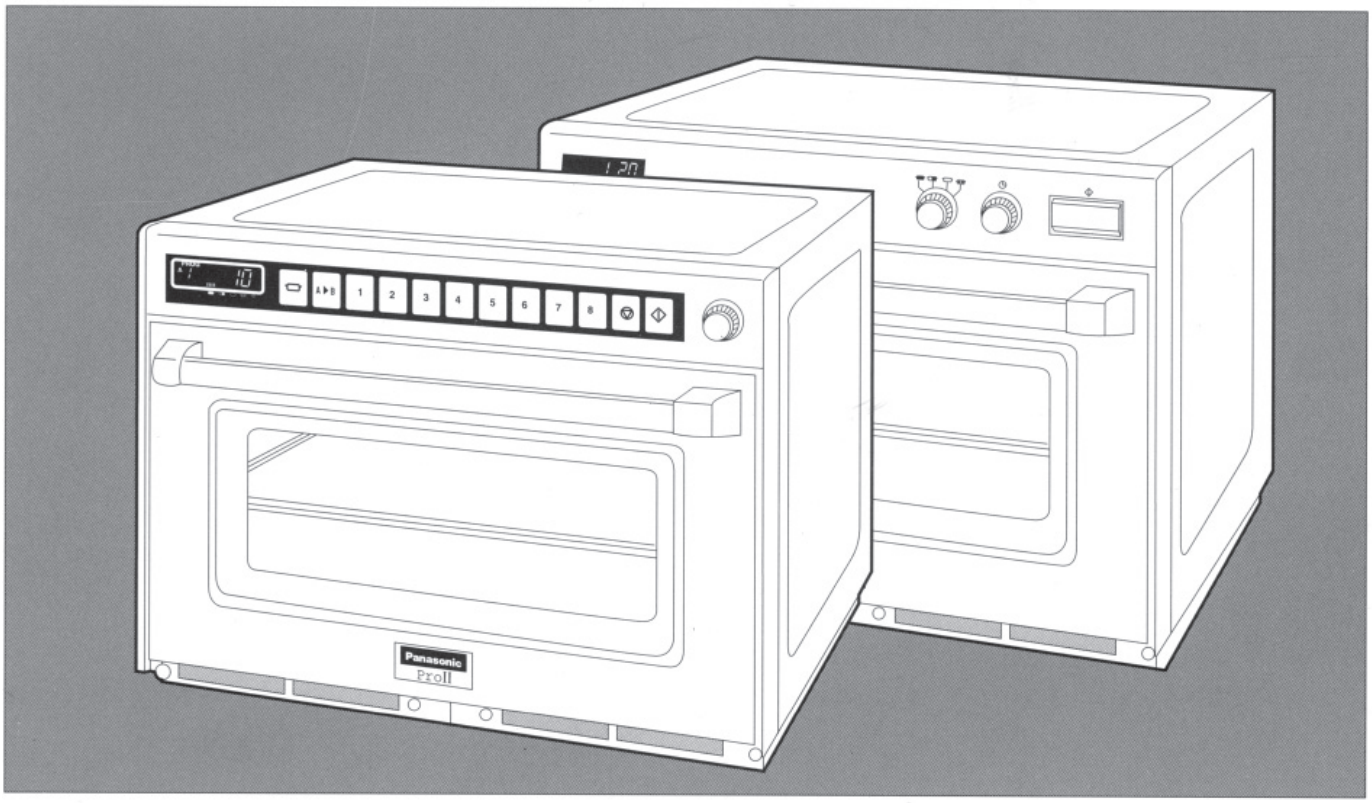

Por favor lease atentamente el manual de instrucciones antes de utilizar este horno microondas y mantengalo accesible pasa futuras consultas.

Este producto es un equipo que cumple con el standard EMC (EMC = Compatibilidad Electromagnética) EN 55011. De acuerdo con este standard este producto es un equipo del grupo 2 clase B y se encuentra dentro de los límites exigidos. Grupo 2 significa que la energía de radio frecuencia es generada en forma de radiación electromagnética para calentar o cocinar alimentos. Clase B significa que este producto debe de ser usado en áreas domésticas.

Español

Instalación

Conexión a tierra
IMPORTANTE: COMO MEDIDA DE SEGURIDAD, ESTE APARATO HA DE SER DEBIDAMENTE CONECTADO A TIERRA.
Si la base del enchufe no está conectada a tierra, es obligación del cliente y de su responsibilidad cambiarla por otra que reúna este requisito.
Advertencia relativa al voltaje
El voltaje utilizado ha de ser el mismo que se indique en el Horno Microondas. El uso de un voltaje mayor es peligroso y podría ser causa de incendio u otro tipo de accidente.
Colocación del horno
El horno debe colocarse sobre una superficie llana y estable; pero no debe estar en un lugar cálido o húmedo (como, por ejemplo, junto a una cocina de gas o eléctrica). No se hará funcionar el horno cuando la temperatura ambiente sea superior a 40˚C y/ó la humedad mayor del 85%.
Es importante que el aire circule libremente alrededor del horno.
Existe la posibilidad de que se produzcan pequeñas interferencias con señales de emisión débiles, si el Horno Microondas está demasiado cerca de un aparato de radio o de un televisor.
Para un uso eficiente y seguro, el microondas deberá tener suficiente espacio libre, tanto por delante y detrás (5 cm.) como por la parte superior (20 cm.).
El microondas siempre deberá instalarse dejando accesible el enchufe.

Precauciones

Saque la película protectora
Para evitar que se raye la parte exterior del horno durante su transporte, éste lleva una película protectora que deberá retirarse antes de instalar o utilizar el aparato.
No conecte el horno cuando esté vacío
A fin de mantener la alta calidad de los tubos de magnetrón, así como de los otros componentes, tenga la precaución de no conectar el horno si no hay alimentos en su interior.
No abra la caja del horno
Dentro del aparato hay alto votaje. Las reparaciones y los ajustes sólo debe realizarlos personal de servicio cualificado.
No tape las aberturas de ventilación
Este Horno Microondas necesita que el aire circule libremente por su parte posterior, para la máxima eficacia en su refrigeración. Durante el funcionamiento, procure que las aberturas de ventilación estén despejadas.
No ponga ropas a secar dentro del horno
No ponga ropas a secar dentro del Horno Microondas, ya que podrían quemarse si se dejaran en él demasiado tiempo.
Etiqueta de Precaución
Antes de utilizar este aparato, por favor seleccione la etiqueta de precaución mas apropiada y adjúntela en la parte superior del aparato.

Consejos

1. Los cierres de la puerta y áreas adyacentes deben estar siempre limpios. Use un trapo húmedo para ello.
2. Deben revisarse los cierres de la puerta y áreas adyacentes por si han sufrído algún desperfecto. En caso afirmativo, el aparato no debe utilizarse hasta que lo haya reparado un operario de servicio técnico autorizado por el fabricante.
3. Es peligroso para cualquier persona que no sea un operario de servicio técnico autorizado por el fabricante, efectuar la reparación.
4. Si los materiales colocados en el horno se encendieran, mantenga las puertas del mismo cerradas, pulse el botón de PARO, desconecte el aparato y desenchúfelo de la base, si es posible. O bien desconecte el interruptor magnetotérmico.
5. Si el cable de la corriente está dañado, deberá ser reemplazado por el fabricante o por un servicio técnico autorizado para prevenir posibles riesgos.
6. Previamente, el usuario debe comprobar que los accesorios son apropiados para el uso correcto de los hornos microondas.
7. Cuando caliente líquidos con MICROONDAS (por ejemplo, sopas, salsas y bebidas), si se dejan mucho tiempo pueden llegar a hervir sin que se perciban burbujas, lo que podría dar como resultado un repentino derrame de líquido caliente. Para evitar esta posibilidad, deben tomarse las siguientes precauciones:
   a) Evitar el uso de envases de superficie lateral recta con cuello estrecho.
   b) No calentar en exceso.
   c) Agitar el líquido antes de colocar el utensilio en el horno y a mitad de cocción.
   d) Una vez calentado, déjese en el horno unos instantes y agítese una vez más, antes de retirar con cuidado el utensilio.
8. Al calentar comida en recipientes de plástico ó papel, no deje de vigilar el horno debido a la posibilidad de ignición.
9. El contenido de los biberones y tarritos para bebés deben ser agitados. La temperarura tiene que verificarse antes de su consumo, para evitar quemaduras.
10. Líquidos u otras comidas no deben ser calentados en recipientes precintados debido a una posible explosión.
11. No cocine huevos con cáscara ni huevos duros enteros en el microondas.
12. Cuando caliente líquidos en el microondas puede producirse una ebullición retardada, con lo cual tenga cuidado al sacar el recipiente.
13. Permítase a los niños usar el horno sin supervisión, sólo en el caso de haberles dado instrucciones adecuadas para que el niño pueda utilizar el horno conociendo los peligros y los usos indebidos del mismo.
14. **Estante amovible**
    Al colocar ó retirar los alimentos, este estante no debe deslizarse hacia fuera, ya que ello podría deteriorar el estante o hacer que se derramasen alimentos calientes sobre el usuario.
15. Por favor, tengan cuidado con el panel posterior. Puede estar muy caliente.

Esquema descriptivo (NE-3240/NE-2140/NE-1840)

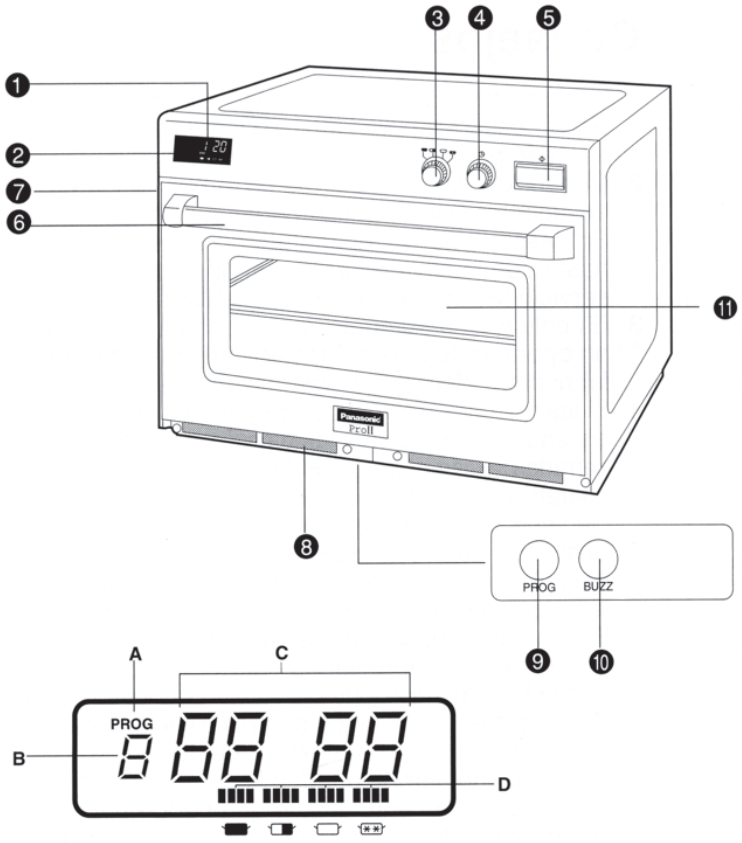

❶ Ventanilla indicadora digital
❷ Ventanilla indicadora del nivel de potencia
❸ Botón del selector de nivel de potencia
❹ Botón del temporizador
❺ Botón de cocción
❻ Tirador de la puerta
❼ Tapa de acceso a la lámpara del horno
❽ Filtro de aire
❾ Interruptor de Acceso al Programa (Detrás del filtro de aire)
❿ Interruptor del Timbre (Detrás del filtro de aire)
⓫ Repisa Central

A - Indicador de programa
B - Indicador de tono
C - Indicador de tiempo (minutos/segundos)
D - Indicador del nivel de potencia
- ALTA
- MEDIA
- BAJA
- DESCONGELACIÓN

Modo de funcionamiento (NE-3240/NE-2140/NE-1840)

A. Función manual

	Mandos	Información
1		**Abra la puerta y ponga la comida en el horno.** ☛ Asegúrese de que en el display digital aparezca "0" y el indicador de nivel de potencia ☛ .
2	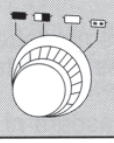	**Seleccione el nivel de potencia deseado haciendo girar el dial del selector de nivel de potencia.**
3		**Seleccione el tiempo de cocción deseado.** ☛ (hasta 60 minutos)
4	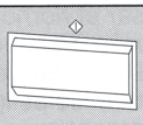	**Presione el botón de cocción.**

- Cuando presione el botón de comienzo con la puerta abierta, aparecerá "0" en el display.
- Aun habiendo establecido el tiempo de cocción, puede cambiar el nivel de potencia.
- Si desea cambiar el tiempo de cocción durante la cocción, simplemente ajuste el dial al tiempo deseado.
- El horno microondas puede ser apagado girando el dial hacia la izquierda hasta que aparezca "0" en el display digital y el tono "BIP" pueda ser oído.

B. Contador cíclico

◆*Para leer el total acumulado de veces que el horno ha sido utilizado*

	Mandos	Información
1		**Abra la puerta.** ☛Aparecerá "0" en el display.
2		**Cierre la puerta.** **NOTA:** Lleve a cabo el paso 3 en los 60 segundos siguientes de haber cerrado la puerta, o el display se quedará en blanco.
3	○ BUZZ + ○ PROG	**Mientras presiona el interruptor del timbre, presione el interruptor de Acceso al Programa.**

C. Tono "BIP"

◆*Anular el sonido avisador*

	Mandos	Información
1	○ PROG	**Presione el interruptor de Acceso al Programa.** (La puerta puede estar abierta o cerrada en esta etapa.)
2	○ BUZZ	**Presione el interruptor del timbre.** ☛ Aparecerá "bEEP" y el indicador de cocción "1" de la primera etapa, en la ventana del display digital.
3	○ BUZZ	**Presione el interruptor del timbre otra vez.** ☛ Aparecerá "0 bEEP" en la ventana del display digital.
4	○ PROG	**Presione el interruptor de Acceso al Programa otra vez.**

Esquema descriptivo (NE-1880)

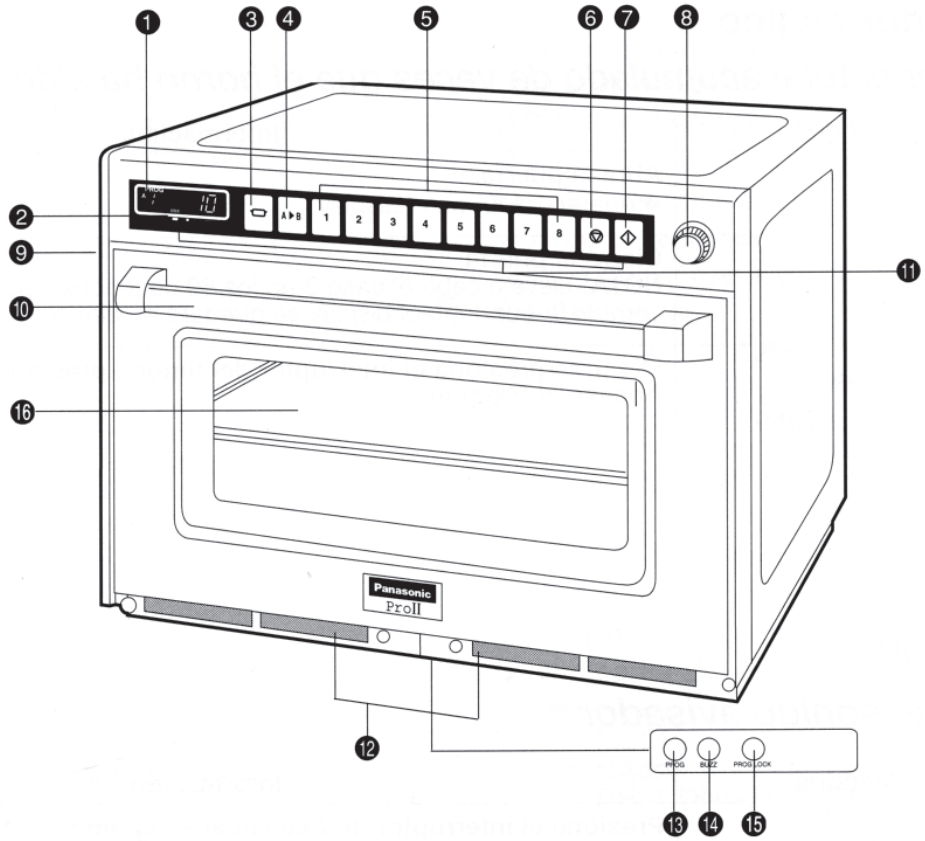

❶ **Ventanilla indicadora digital**
❷ **Ventanilla indicadora del nivel de potencia**
❸ **Sensor selector del nivel de potencia ( )**
❹ **Tecla de cambio de memoria ( )**
❺ **Sensores de memoria**
❻ **Sensor de parada/reposición ( )**
❼ **Sensor de inicio ( )**
❽ **Dial temporizador**
❾ **Tapa de acceso a la lámpara del horno**
❿ **Tirador de la puerta**
⓫ **Panel de control**
⓬ **Filtro de aire**
⓭ **Interruptor acceso de programas (Detrás del filtro de aire)**
⓮ **Interruptor avisador acústico (Detrás del filtro de aire)**
⓯ **Programa bloqueo de memoria (Detrás del filtro de aire)**
⓰ **Repisa Central**

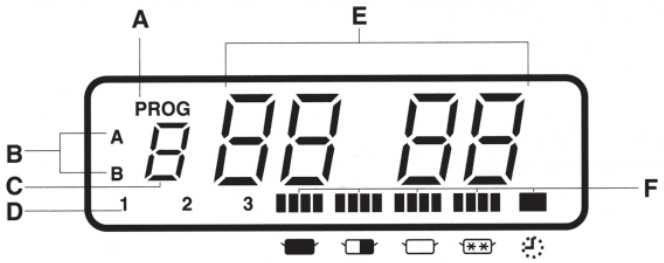

A - Indicador de programa
B - Display código de memoria
C - Indicador numérico del sensor de memoria
D - Indicador cambio de etapas
E - Indicador de tiempo (minutos/segundos)
F - Indicador del nivel de potencia
- **ALTA**
- **MEDIA**
- **BAJA**
- **DESCONGELACIÓN**
- **ESPERO**

Este horno es preajustado en fábrica para lo siguiente:
- ◆ Funcionamiento manual
- ◆ Los sensores de números se preajustan a una potencia elevada en los tiempos indicados de calentamiento para una única etapa de calentamiento.
  1 = 10 segundos 2 = 20 segundos 3 = 30 segundos 4 = 45 segundos 5 = 1 minuto
  6 = 1 minuto 15 segundos 7 = 1 minuto 30 segundos 8 = 2 minutos
  Hay dos opciones, A y B. Sólo la a está preestablecida.
- ◆ Desbloqueo de programas
- ◆ Contador cíclico se ajusta a “0” en todos los sensores.

Si usted desea cualquier otra característica, por favor consulte el manual para encontrarla.

A. Función manual

◆*Funcionamiento en una etapa*

Ejemplo: para cocinar comida a alta potencia durante 2 minutos

	Mandos	Información
1		**Abra la puerta y ponga la comida en el horno.** ☛ Asegúrese de que aparecerá "0".
2		**Presione el selector de nivel de potencia una vez.**
3		**Seleccione el tiempo de cocción deseado.** ☛ hasta 15 minutos para ▬ ó ▬ , 60 minutos para ▭ , ▭ ó ◴
4		**Pulse el sensor de inicio.**

- **Repeticion de función**
  Usted puede repetir exactamente el mismo tiempo de calentamiento seleccionado manualmente, pulsando sólo el sensor de inicio ◈ , únicamente si usted utiliza el horno antes de 1 minuto como máximo (antes de 30 minutos si la puerta se ha dejado abierta.)
  Después de 1 minuto de no utilizar el horno con la puerta cerrada (30 minutos con la puerta abierta), la repetición se cancelará.

◆*Funcionamiento en dos o tres etapas*

Repita los pasos 2 y 3 anteriores antes de presionar el sensor de inicio ◈ .

Calentar en dos etapas:



Calentar en tres etapas:



primera etapa segunda etapa tercera etapa

B. Calentamiento programado

◆*Modo Programa Unlock*

	Mandos	Información
1		**Abra la puerta y ponga la comida en el horno.** ☛ Asegúrese de que aparecerá "0".
2	Ex. 	**Presione el sensor de memoria deseada.**
3		**Pulse el sensor de inicio.**

◆*Modo Bloqueo de Programa*

	Mandos	Información
1		**Abra la puerta y ponga la comida en el horno.** ☛ Asegúrese de que aparecerá "0".
2	Ex. [3]	**Presione el sensor de memoria deseada.** ☛ La cocción empezará automáticamente.

Para usar programas de la cara B,
pulse la tecla de cambio de memoria [▪▪▪] antes de pulsar el sensor de memoria deseada.

C. Programación de sensores de memoria

◆*Funcionamiento en una etapa*

¡NO PROGRAME EL MICROONDAS MIENTRAS EL BLOQUEO DE PROGRAMAS ESTÉ ACTIVADO!
¡NO ABRA LA PUERTA MIENTRAS PROGRAME!

Ejemplo: Para programar con potencia descongelación durante 1 minuto en la memoria "3"

	Mandos	Información
1		**Mantenga la puerta cerrada.** ☛ El visor digital debe estar en blanco o mostrar "0".
2	PROG	**Presione el interruptor de acceso al programa.**
3	[3]	**Presione el sensor de memoria que desee programar.**
4	[▭]	**Presione el selector de nivel de potencia cuatro veces.**
5		**Seleccione el tiempo de cocción.**
6	PROG	**Presione el interruptor de acceso al programa otra vez.**

◆*Funcionamiento en dos o tres etapas*

Repita los pasos 4 y 5 anteriores antes de presionar el interruptor de acceso al programa.

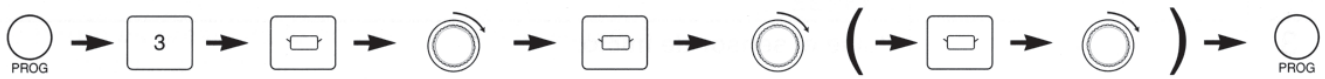

primera etapa segunda etapa tercera etapa

Para programar el área de memoria B,
pulse la tecla de cambio [▪▪▪] antes de pulsar el sensor de memoria deseada.

D. Bloqueo de programas

◆*Para activar el bloqueo del programa*

	Mandos	Información
1		**Mantenga la puerta cerrada.** ☛ Asegúrese de que la pantalla del display aparece en blanco.
2		**Presione el interruptor de modo de programa unlock hasta que aparezca "PROG", "P" y "L". (más de cinco segundos).**

En el "Bloqueo de programas":
- El horno empieza a funcionar pulsando el sensor de memoria deseado. No es necesario pulsar el sensor de inicio.
- La cocción se interrumpirá, si abre la puerta durante la misma, cancelándose el tiempo restante de cocción.
- El horno no puede ser programado manualmente hasta que la característica de "Bloqueo de programas" sea desactivada.

◆*Para desactivar el panel de control*

	Mandos	Información
1		**Mantenga la puerta cerrada.** ☛ Asegúrese de que la pantalla del display aparece en blanco.
2		**Presione el interruptor de modo de programa unlock hasta que aparezca "PROG" y "P". (más de cinco segundos).**

En el "Desbloqueo de programas":
- El horno vuelve al modo de operación por pulsación 2 (sensor memorial más el sensor de inicio).
- Las características de repetición e interrupción son operacionales.
- Los sensores de memoria pueden ser programados.
- El control de compensación de tono y el control de extensión son operacionales.

E. Tono "BIP"

El sonido "BIP" y la longitud del tono "BIP" puede ser establecido al final del ciclo de cocción.
El nivel más bajo y 3 beeps (ó bips) son preestablecidos en la fábrica.

◆*Para seleccionar el nivel de compensación*

	Mandos	Información
1		**Presione el interruptor de acceso al programa.** (La puerta puede estar abierta ó cerrada en esta etapa.)
2		**Seleccione el nivel del tono "BIP", pulsando el interruptor del timbre.** ☛ La posición se indica con un número seguido por la palabra "bEEP"; "3bEEP" = máximo, "2bEEP" = medio, "1bEEP" = minimo, "0bEEP" = silencio
3		**Presione el interruptor de acceso al programa otra vez.**

◆*Para seleccionar la duración del tono*

4		**Tres segundos después de pulsar el sensor de inicio en el paso 3, seleccione el nivel de tono "BIP" deseado, presionando el interruptor del timbre.** ☛ Se mostrará con el primer ó segundo botón del indicador de cocción; "1" = 3 "bips", "2" = 60 segundos de "Bips"
5		**Presione el interruptor de acceso al programa otra vez.**

F. Lista de programas

Le permite revisar todos los números de sensores programados, tiempo de calentamiento y nivel de potencia de cada etapa.

	Mandos	Información
1		**Abra la puerta y déjela abierta.**
2	⊽ + ◇	**Mientras presione el sensor de parada/reposición, presione el sensor de inicio.** Después de que los ajustes del sensor de memoria han sido mostrados, el display mostrará las opciones del sonido"BIP" seguidos por el bloqueo de programa: "P", "L" (ó Programa Unlock "P")

G. Contador cíclico

◆ *Para leer el total acumulado de veces que el horno ha sido utilizado*

	Mandos	Información
1		**Abra la puerta.** ☛Aparecerá "0" en el display.
2		**Cierre la puerta.** **NOTA:** Lleve a cabo el paso 3 en los 60 segundos siguientes de haber cerrado la puerta, ó el display se quedará en blanco.
3	○ BUZZ + ○ PROG	**Mientras presione el interruptor del timbre, presione el interruptor de Acceso al Programa.**

Códigos de auto-comprobación

Este horno monitoriza su funcionamiento y cuando ocurre un problema muestra un código de fallo en la ventanilla indicadora del display. Qué hay que hacer cuando aparece un código de avería.

Código	Problema	Qué hay que hacer
F01	• Alimento demasiado cocido. • La temperatura del aire expulsado es demasiado alta.	• Desenchufe el horno para que pare el sonido avisador. • Espere que el horno se enfríe para reponer su funcionamiento al estado inicial. • Si se prende fuego en los alimentos, no abra la puerta. • Si no se reanuda el funcionamiento normal, llame al servicio técnico informándoles del código de avería.
F05	• Circuito integrado con memoria defectuosa.	• Desenchufe el aparato, espere más de un minuto y vuelva a conectarlo. • Si no se reanuda el funcionamiento normal, llame al servicio técnico informándoles del código de la avería.
F33-34	• Circuito del termistor defectuoso.	
F44	• Panel de control defectuoso.	
F81-F84 F86-F89	• Circuito del relé defectuoso.	

Nota: Los códigos arriba citados que aparecen en la ventanilla del indicador digital ("display") no señalan todas las posibles averías del aparato.

Cuidado de su horno microondas

1. Desenchufe el cable del aparato antes de limpiarlo.
2. Mantenga la parte interior del horno limpia. Si quedan en las paredes del horno partes de alimento o de líquido absorberán las microondas y esto causará chispas. Saque todo el alimento que haya quedado adherido con un trapo húmedo. Puede utilizar un detergente de cocina si el horno está muy sucio. No utilice detergentes abrasivos.
3. La superficie exterior de este horno microondas debe de ser limpiada con agua y jabón y luego secada con un trapo suave. Asegúrese de que el agua no penetra dentro de la ventilación trasera pues esto dañaría la unidad.
4. La ventanilla de la puerta debe ser limpiada con agua y jabón. Pásele luego un trapo suave para secar. Nunca utilice limpiacristales.

Limpieza de los filtros de aire

Limpie de vez en cuando los filtros de aire, siguiendo las instrucciones que damos a continuación. Si los filtros se obstruyen debido al polvo ó la suciedad, puede ocasionar problemas en el funcionamiento del horno.*

1. Saque el filtro de aire derecho de la parte inferior frontal del horno, estirando el tirador del resorte derecho. Seguidamente, haga deslizar el filtro hacia la derecha. Saque el filtro de aire izquierdo del mismo modo que el derecho.
2. Limpie este filtro con agua y jabón.
3. Para volver a colocar los filtros, alinee el filtro con el punto de sujeción central y sujetando el tirador de resorte hacia adelante, sitúe la parte posterior del mismo en su agujero. Apriete la parte frontal del tirador y el filtro entrará en su sitio. Antes de utilizar el horno cerciórese de haber colocado los filtros.

* Si el filtro de aire se obstruye a causa de la acumulación de polvo o grasa, originará un problema de sobrecalentamiento del horno.

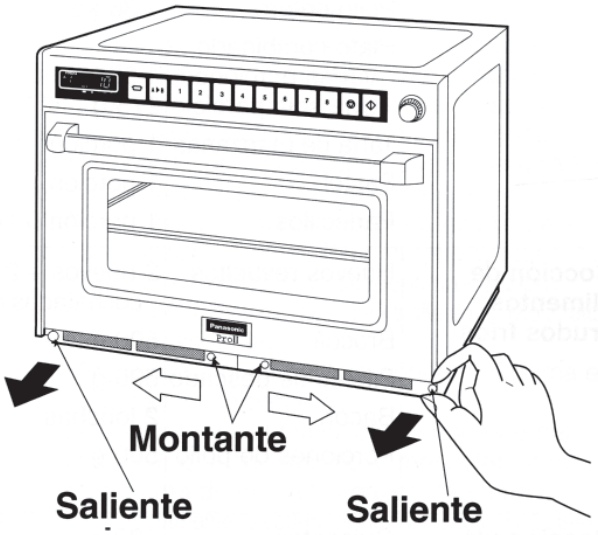

Cocción en 2 Etapas

1. En la cocción de un solo elemento, coloque siempre el recipiente en el centro del estante del microondas.
2. Al usar el microondas principalmente para recalentar un solo elemento en un determinado tiempo, extraiga el estante del microondas ó sitúe el recipiente sobre el plato de cristal del microondas.
3. Al calentar dos elementos a la vez, sitúe los dos platos en la base del estante, uno al lado del otro, a menos que los recipientes sean demasiado grandes (en ese caso, coloque cada uno de los recipientes en estantes distintos.)
4. Cuando cocine más de dos platos, sitúe los platos equitativamente en los dos entantes.
5. Deje algún espacio entre los platos y no sobrecargue con demasiada comida el horno.
6. Cuando descongele o cocine en el horno, trabaje únicamente sobre el estante inferíor, no use los dos estantes simultáneamente.

Guía de cocción/Descongelación

Los tiempos que se dan en la tabla que sigue son sólo como orientación. Hay muchos factores - como, por ejemplo, la **temperatura de los alimentos en el momento de la puesta en marcha** - que pueden afectar al tiempo final de calentamiento necesario. Los tiempos de cocción y descongelación deben ajustarse cuando sea necesario.

Todos los tiempos se han probado con las siguientes temperaturas de los alimentos en el momento de la puesta en marcha:

Alimentos fríos . . . . . .Aprox. +5°, aproximadamente

Alimentos congelados . . . .Aprox. -18°, aproximadamente

Para verificar la correcta temperatura en el interior de los alimentos, utilice siempre un termómetro sonda, de acuerdo con las normas de higiene en la alimentación vigentes.

Función	Alimento	Peso	Potencia	Tiempo		
				NE-3240	NE-2140	NE-1880/1840
Descongelación	Filetes de pescado	500 g	❄	6 min 40 s	6 min 40 s	8 min
	Carne picada de buey	500 g	❄	4 min 15 s	4 min 15 s	5 min
	Pollo entero	1,36 kg	❄	21 min 15 s	21 min 15 s	25 min
	Plato combinado					
	Varias porciones	1,36 kg	❄	17 min	17 min	20 min
	Una sola porción	275 g	❄	6 min 40 s	6 min 40 s	8 min
	Tarta de manzanas	1 porción	❄	1 min 05 s	1 min 05 s	1 min 15 s
	Pastel	1 porción	❄	1 min 40 s	1 min 40 s	2 min
	Panecillos	1 porción 50 g	❄	25 s	25 s	30 s
Cocción de alimentos crudos fríos	Huevos revueltos	2 huevos + 2 cucharadas de leche	900	13–17 s	22–25 s	26–30 s
	Brócoli	500 g	900	1 min 40 s	3 min	3 min 30 s
	Filetes de pescado	500 g	600	2 min 20 s	4 min	4 min 45 s
	Bacon	2 lonchas	900	25 s	40 s	50 s
	Porciones de pollo	500 g	600	2 min 30 s –3 min 25 s	6 min –6 min 50 s	7–8 min
Cocción y/ó recalentamiento de alimentos congelados	Guisantes	500 g	900	2 min 10 s	3 min 25 s	4 min
	Arroz cocido	167 g	900	1 min	1 min 25 s	1 min 40 s
	Salchichas cocidas	x 3 (50 g cada una)	900	40 s	50 s	1 min
	Hamburguesas con queso cocidas	75 g	900	40 s	50 s	1 min
	Pastel de chocolate	1 porción	❄	25 s	25 s	30 s
Recalentamiento de alimentos cocidos fríos	Lasaña	325 g	900	1 min 40 s	2 min 30 s	3 min
	Chili	325 g	900	1 min 40 s	2 min 30 s	3 min
	Tarta de manzanas	1 porción	900	8 s	14 s	16 s
	Salsa de pimienta	100 ml	900	35 s	40 s	50 s
	Judías en salsa de tomate	100 ml	900	35 s	40 s	50 s
	Sopa	125 ml	900	26 s	40 s	50 s

CONSEJOS:
- No cocine/recaliente/descongele directamente sobre la base del horno, use un recipiente adecuado.
- Cuando descongele multiporciones de comida, vuelque y sepárela, hacia la mitad del tiempo de descongelación, a fin de obtener una mejor penetración de la energía del microondas.
- Comida sólida/densa no deberá ser cocinada estando congelada, pues deberá ser sobrecocinada por los bordes cuando el centro haya alcanzado la temperatura requerida.
- Cubra los platos, por donde sea apropiado, durante la cocción/recalentamiento. Esto retendrá la humedad y evitará posibles salpicaduras y vertidos.
- Extraiga las tapas o plástico de envolver antes de cocinar/recalentar comidas cubiertas.
- Agítese la comida hacia la mitad del tiempo de cocción/descongelación a fin de distribuir la cocción equitativamente.
- Espere un cierto tiempo, antes de comprobar la temperatura de la comida y/ó ofrecerla para su consumo.

Características técnicas

	NE-1880/NE-1840	NE-2140	NE-3240
Suministro eléctrico	monofásico 50 Hz, 230 V	50 Hz, 2N 400 V	50 Hz, 2N 400 V
Potencia necesaria	15,0 A 3200 W	9,5 A 3650 W	12,9 A 4960 W
Potencia de salida	ALTA 1800 W* MEDIA 900 W BAJA 340 W DESC. 170 W	ALTA 2100 W* MEDIA 1050 W BAJA 340 W DESC. 170 W	ALTA 3200 W* MEDIA 1600 W BAJA 340 W DESC. 170 W
Frequencia	2450 MHz	2450 MHz	2450 MHz
Medidas exteriores (ancho×fondo×alto)	650×526×471 mm	650×526×471 mm	650×526×471 mm
Medidas del horno (ancho×fondo×alto)	535×330×250 mm	535×330×250 mm	535×330×250 mm
Peso	54 kg	54 kg	65 kg

*método de prueba según la norma IEC

[Información sobre la eliminación para los usuarios de equipos eléctricos y electrónicos usados (particulares)



La aparición de este símbolo en un producto y/o en la documentación adjunta indica que los productos eléctricos y electrónicos usados no deben mezclarse con la basura doméstica general.
Para que estos productos se sometan a un proceso adecuado de tratamiento, recuperación y reciclaje, llévelos a los puntos de recogida designados, donde los admitirán sin coste alguno. En algunos países existe también la posibilidad de devolver los productos a su minorista local al comprar un producto nuevo equivalente.
Si desecha el producto correctamente, estará contribuyendo a preservar valiosos recursos y a evitar cualquier posible efecto negativo en la salud de las personas y en el medio ambiente que pudiera producirse debido al tratamiento inadecuado de desechos.
Póngase en contacto con su autoridad local para que le informen detalladamente sobre el punto de recogida designado más cercano.
De acuerdo con la legislación nacional, podrían aplicarse multas por la eliminación incorrecta de estos desechos.

Para empresas de la Unión Europea

Si desea desechar equipos eléctricos y electrónicos, póngase en contacto con su distribuidor o proveedor para que le informe detalladamente.

Información sobre la eliminación en otros países no pertenecientes a la Unión Europea

Este símbolo sólo es válido en la Unión Europea.
Si desea desechar este producto, póngase en contacto con las autoridades locales o con su distribuidor para que le informen sobre el método correcto de eliminación.

Panasonic®

Bedienungsanleitung..... Mikrowellengerät ..... Für Gewerbliche Nutzung

NE-1880/NE-3240/NE-2140/NE-1840

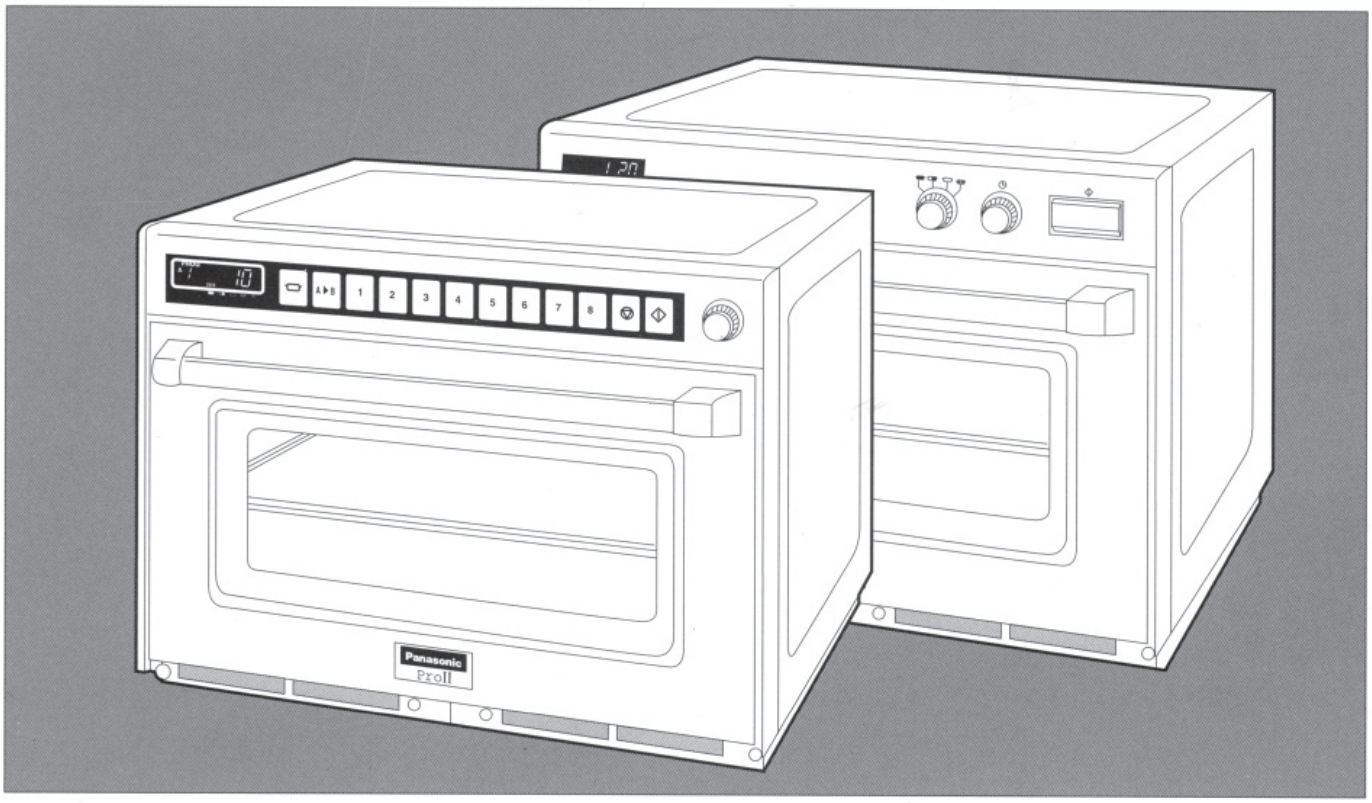

Deusch

Vor Gebrauch des Gerätes bitte die Bedienungsanleitung ausführlich durchlesen.

Bei diesem Produkt handelt es sich um ein Gerät, das die europäische Norm für EMV-Funkstörungen (EMV = Elektromagnetische Verträglichkeit), EN 55011, erfüllt. Gemäß dieser Norm ist dieses Produkt ein Gerät der Gruppe 2, Klasse B und hält alle Grenzwerte ein. Gruppe 2 bedeutet, dass in diesem Gerät Hochfrequenz-Energie für das Erwärmen oder Garen von Lebensmitteln absichtlich als elektromagnetische Strahlung erzeugt wird. Klasse B sagt aus, dass dieses Produkt in einem normalen Wohnbereich betrieben werden darf.

Montage

Erdung
WICHTIGER HINWEIS: ZUR PERSÖNLICHEN SICHERHEIT MUSS DIESES GERÄT ORDNUNGSGEMÄSS GEERDET SEIN.
Sollte die für das Gerät vorgesehene Wandsteckdose nicht geerdet sein, ist der Kunde verpflichtet, eine vorschriftsmäßig geerdete- Steckdose anbringen zu lassen.

Spannung und Leistung
Das Gerät muß an das Netz über eine mindestens 16-A-Installationssicherung angeschlossen werden. Die Netzspannung und die für das Mikrowellengerät vorgeschriebene Betriebsspannung müssen übereinstimmen. Ein Betreiben des Gerätes mit höherer Netzspannung als zulässig kann Brand und andere Schäden verursachen.

Montageort des Mikrowellengerätes
Das Gerät niemals in sehr feuchter, heißer oder fettiger Umgebung aufstellen, z. B. direkt neben oder über einer Heizquelle bzw. Friteuse. Das Gerät nicht direkt über oder neben einem Gas- oder Elektroherd aufstellen.
Das Mikrowellengerät könnte beschädigt werden. Bei Raumtemperaturen von mehr als 40 Grad Celsius, einer Luftfeuchtigkeit von mehr als 85% und einem hohen Fettgehalt in der Umgebungsluft, ist der Betrieb nicht zulässig.
Ungehinderte Luftzirkulation ist unbedingt erforderlich. Das Gerät ist auf einer geraden und stabilen Oberfläche aufzustellen. Dabei muß ein Mindestabstand von 5 cm rechts und links von den Seitenwänden und der Rückwand des Gerätes eingehalten werden. Ein Abstand von mindestens 20 cm ist über dem Gerät einschließlich der beiden Ventilationsöffnungen einzuhalten.
Stehen Radio- bzw. Fernsehgeräte in unmittelbarer Nähe des Mikrowellengerätes, so sind gelegentliche Störungen beim Empfang schwacher Sender während des Gebrauchs nicht ganz vermeidbar.
Stellen Sie das Gerät so auf, dass der Stecker frei zugänglich ist.

Wichtiger Hinweis:
Vor der ersten Inbetriebnahme des Gerätes unbedingt die beigefügte Warnung am Gerät befestigen. Bitte das dafür vorgesehene Etikett auf die Gehäuseoberfläche kleben.

Vorsicht

Das Mikrowellengerät nicht bei leerem Garraum einschalten.
Um den Zustand der Magnetron-Röhren und anderer Teile im Inneren des Gerätes nicht zu beeinträchtigen, sollte das Gerät niemals im Leerlauf betrieben werden.

Das Gehäuse nicht abbauen.
Das Mikrowellengerät arbeitet mit Hochspannung. Reparaturen dürfen nur von geschulten. Fachkräften ausgeführt werden.

Ventilationsöffnungen nicht blockieren.
Eine ungehinderte Luftzirkulation hinter dem Gerät ist für Kühlzwecke unbedingt erforderlich.
Während des Betriebs dürfen die Luftöffnungen am Mikrowellengerät also nicht blockiert werden.

Der Garraum ist kein Wäschetrockner!
Im Mikrowellengerät niemals Wäsche trocknen. Bei längerem Verbleib könnten Brandflecke im Gewebe entstehen.

Metallgeschirr
Kein Metallgeschirr im Gerät verwenden.

Wichtiger Hinweis:
Vor der ersten Inbetriebnahme des Gerätes unbedingt die beigefügte Warnung am Gerät befestigen. Bitte das dafür vorgesehene Etikett auf die Gehäuseoberfläche kleben.

Warnung

1. Vor Gebrauch ist vom Benutzer zu prüfen, ob Geschirr und Gefäße für den Gebrauch in Mikrowellengeräten geeignet sind.
2. Wenn Behälter aus Kunststoff, Papier oder anderen leicht entflammbaren Materialien zum Erwärmen verwendet werden, darf das Gerät nicht unbeaufsichtigt betrieben werden.
3. Beim Erhitzen von Flüssigkeiten im Mikrowellengerät kann es ggf. sehr kurzfristig zum Kochen kommen (Siedeverzug). Das heiße Lebensmittel spritzt in diesem Fall aus offenen Behältern in den Garraum.
   Verwenden Sie daher stets abgedeckte Gefäße, um eine Verbrennungsgefahr zu vermeiden.
4. Lebensmittel in Gläsern oder Flaschen—insbesondere Babynahrung—nach dem Erhitzen gut schütteln oder umrühren, damit ein Temperaturausgleich stattfinden kann.
   Überprüfen Sie die Temperatur vor dem Verzehr.
5. Garen Sie weder Eier in der Schale noch gepellte hartgekochte Eier. Durch Ausdehnung explodieren sie.
6. Keine geschlossenen Konserven, Flaschen oder Gläser zum Garen oder Erhitzen benutzen. Diese könnten platzen.
7. Im Garraum dürfen während der Nichtbenutzung des Gerätes keine Gegenstände aufbewahrt werden, die bei unbeabsichtigtem Einschalten eine Gefahr für die Umgebung darstellen können.
   Im Falle des Versagens eines elektronischen Bauelementes kann das Gerät nur durch Ziehen des Netzsteckers oder durch die installationsseitig vorhandene Trennvorrichtung, z. B. vorgeschaltete Sicherung/ Sicherungsautomatik ausgeschaltet werden.
8. Die Reinigung der Türdichtungen und Türdichtungsflächen sollte mit einem milden Reinigungsmittel vorgenommen werden. Das Gerät ist vom Verwender auf mögliche Beschädigungen der Türdichtungsflächen zu besichtigen und falls ein solcher Schaden aufgetreten ist darf das Gerät nicht betrieben werden, bevor es vom Panasonic-Kundendienst repariert worden ist.
9. Dieses Gerät darf nicht mit einem Wasserstrahl gereinigt werden.
10. Falls während des Mikrowellenbetriebs Rauch aus dem Gerät tritt, ist die Gerätetür geschlossen zu halten, und das Gerät ist abzuschalten sowie der Netzstecker zu ziehen.
11. Das Mikrowellengerät darf nur vom Panasonic-Kundendienst geprüft oder repariert werden. Die Inanspruchnahme eines nicht besonders geschulten Kundendienst-Technikers könnte gefährlich sein.
12. Sind Stromkabel oder Stecker beschädigt, muss die Reparatur von geschultem Servicepersonal durchgeführt werden, um eine einwandfreie Instandsetzung zu gewährleisten.
13. Die zum Anschluß dieses Gerätes verwendete Spezial-Anschlußleitung darf nur durch einen qualifizierten Kundendienst unter Verwendung einer Spezialleitung, die nur beim Panasonic-Kundendienst (siehe Kundendienstliste) erhältlich ist, ersetzt werden.
14. Es wird auf die Möglichkeit der Gefährdung durch elektromagnetische Felder hingewiesen und empfohlen, daß sich insbesondere Personen mit Herzschrittmachern nicht elektromagnetischen Feldern aussetzen, dabei sind unbedingt die Herstellerangaben zu beachten.
15. Es muß eine jährliche Kontrolle des Gerätes durch geschultes Servicepersonal ausgeübt werden. Ein schriftlicher Nachweis ist zu führen und auf Verlangen der Berufsgenossenschaft vorzulegen.
16. Falls der 2-Etagen-Betrieb genutzt wird, den dafür vorgesehenen Einschub niemals mit darauf plaziertem Geschirr und Lebensmittel herausziehen oder hineinschieben.
17. Die Geräterückwand kann im Betrieb sehr heiss werden. Diesen Bereich bitte nicht berühren!

Der Emissionswert des Mikrowellengerätes liegt nach der Maschinenlärminformations-Verordung (3. GSGV vom 18. Januar 1991) unter dem vorgeschriebenen Grenzwert von 70 dB (A).

Außenansicht (NE-3240/NE-2140/NE-1840)

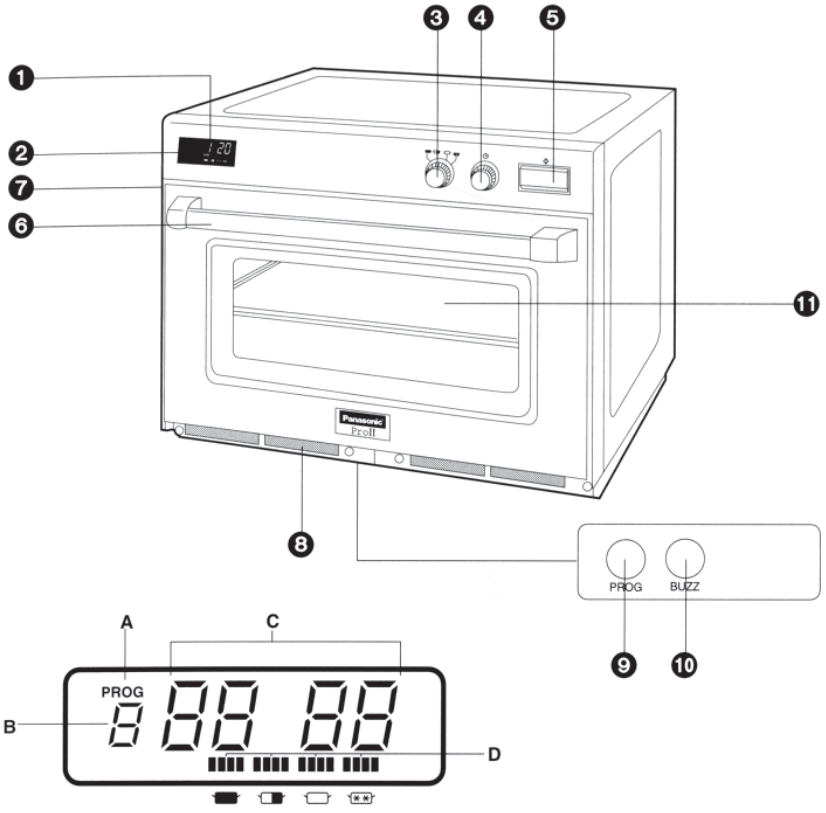

❶ Display (siehe auch unten)
❷ Anzeige für die Leistungsstufen
❸ Leistungswahlschalter
❹ Drehknopf für die Zeiteingabe
❺ Starttaste
❻ Türgriff
❼ Garraumbeleuchtung
❽ Luftfilter
❾ Programmiertaste (hinter dem Luftfilter)
❿ Taste für das akustisches Signal (hinter dem Luftfilter)
⓫ Einschub für den 2-Etagen-Betrieb

A—Anzeige/Programmiertaste
B—Anzeige für den Signalton
C—Zeitanzeige (Min/Sek)
D—Anzeige für die Leistungsstufen
- maximale Leistung
- halbe Leistung
- niedrige Leistung
- Auftaustufe

Bedienung (NE-3240/NE-2140/NE-1840)

A. MANUELLER BETRIEB

	BEDIENELEMENTE	BEDIENUNG
1		**Öffnen Sie die Garraumtür und stellen Sie die Speisen in das Mikrowellengerät.** ☛ Versichern Sie sich, daß „0“ und die Leistungsstufen im Display angezeigt werden.
2	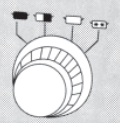	**Wählen Sie die gewünschte Leistung durch drehen des Leistungswahlschalters.**
3	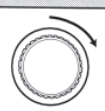	**Wählen Sie die gewünschte Zeit am Drehknopf für die Zeiteingabe.** ☛ (bis zu 60 Minuten)
4		**Drücken Sie die Starttaste.**

- Wenn Sie die Starttaste bei geöffneter Garraumtür drücken, springt die Zeit auf „0“ zurück.
- Sogar nach dem Wählen der Garzeit können Sie noch die Leistung wechseln.
- Wenn Sie während der Garzeit die Zeiteingabe verändern wollen, können Sie durch drehen am Drehknopf für die Zeiteingabe die Garzeit ändern.
- Das Mikrowellengerät kann auch durch Drehen des Drehknopfes für die Zeiteingabe nach links bis die „0“ im Display erscheint und das akustische Signal ertönt, ausgeschaltet werden.

Deusch

B. ABLESEN DER GESAMTBENUTZUNGSZYKLEN

	BEDIENELEMENTE	BEDIENUNG
1		**Öffnen Sie die Garraumtür.** ☛ „0“ erscheint im Display.
2		**Schließen Sie die Garraumtür.** **BEMERKUNG:** Führen Sie Schritt 3 innerhalb von 60 Sekunden nach dem Schließen der Tür durch, oder die Anzeige im Display verschwindet.
3	BUZZ + PROG	**Während Sie die Taste für das akustische Signal drücken, drücken Sie die Programmiertaste.**

C. AKUSTISCHES SIGNAL

◆ *Ausschalten des akustischen Signales*

	BEDIENELEMENTE	BEDIENUNG
1	PROG	**Drücken Sie die Programmiertaste.** (Die Garraumtür kann bei diesem Schritt geöffnet oder geschlossen sein.)
2	BUZZ	**Drücken Sie die Taste für das akustische Signal.** ☛ „bEEP“ und die Anzeige für Phase „1“ erscheint im Display.
3	BUZZ	**Drücken Sie wieder die Taste für das akustische Signal.** ☛ „0 bEEP“ erscheint im Display.
4	PROG	**Drücken Sie wieder die Programmiertaste.**

Außenansicht (NE-1880)

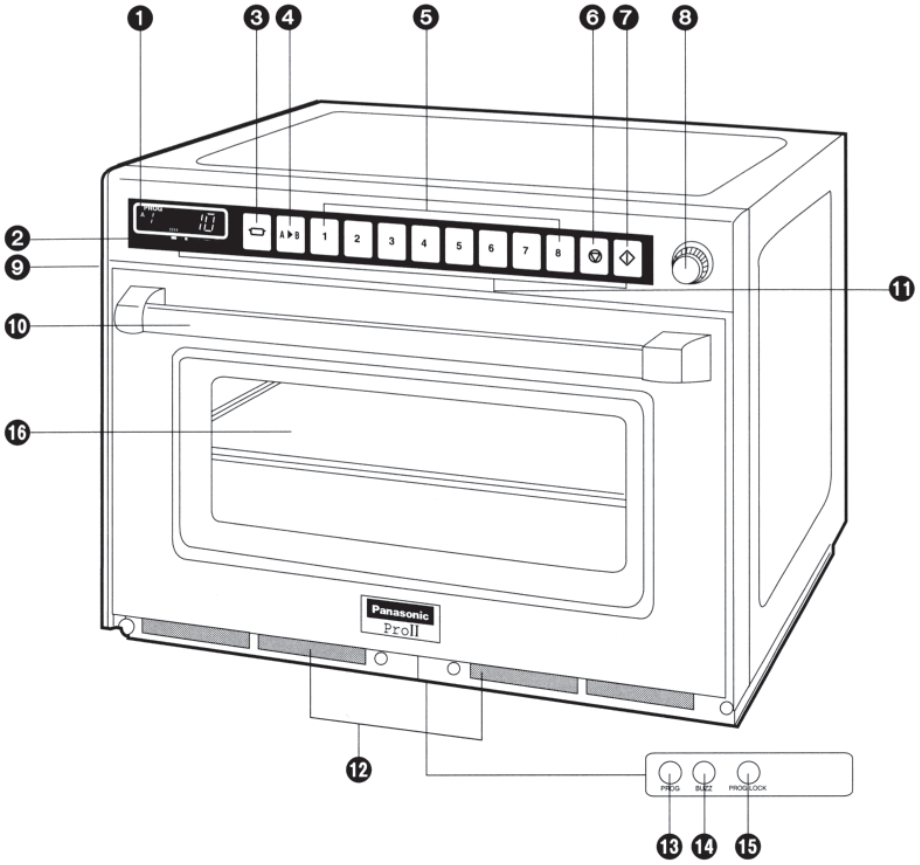

❶ Display/Anzeigenfeld (siehe auch unten)
❷ Anzeige für die Leistungsstufen
❸ Leistungswahltaste (▭)
❹ Taste zur Wahl der Speicherplätze (A▶B)
❺ Programmspeichertasten
❻ Stop/Löschtaste (▽)
❼ Starttaste (◇)
❽ Drehknopf für die Zeiteingabe
❾ Garraumbeleuchtung
❿ Türgriff
⓫ Tastatur
⓬ Luftfilter
⓭ Programmiertaste (hinter dem Luftfilter)
⓮ Taste für das akustisches Signal (hinter dem Luftfilter)
⓯ Blockiertaste (hinter dem Luftfilter)
⓰ Einschub für den 2-Etagen-Betrieb

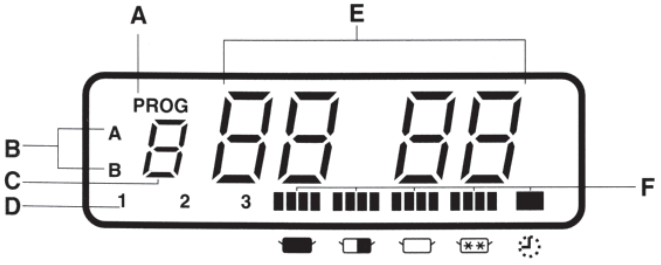

A—Anzeige/Programmspeicher
B—Anzeige für die Speicherplätze (A oder B)
C—Anzeige/Programmnummer der Speichertaste
D—Anzeige für den Ein-, Zwei- oder Drei- Phasen-Betrieb
E—Zeitanzeige (Min/Sek)
F—Anzeige für die Leistungsstufen
- **▭ maximale Leistung**
- **▭ halbe Leistung**
- **▭ niedrige Leistung**
- **▭ Auftaustufe**
- **Stand (Zeitvorwahl oder Standzeit/0 Watt)**

Das Gerät ist ab Werk wie folgt modifiziert:
◆ Manueller Betrieb
◆ Die Programmspeichertasten A1 bis A8 sind bei maximaler Leistung mit folgender Betriebszeit programmiert.
1=10 sek. 2=20 sek. 3=30 sek. 4=45 sek. 5=1 min.
6=1 min. 15 sek. 7=1 min. 30 sek. 8=2 min.
(Die Programmspeicher B1–B8 sind nicht vorprogrammiert.)
Alle o.g. Einstellungen können Sie nach Ihren Wünschen ändern.

A. MANUELLER BETRIEB

◆ *Ein-Phasen-Betrieb*

Beispiel: Zweiminütiges Garen von Speisen bei voller Leistung

	BEDIENELEMENTE	BEDIENUNG
1		**Öffnen Sie die Garraumtür und stellen Sie die Speisen in das Mikrowellengerät.** ☛ Versichern Sie sich das die „0“ im Display erscheint.
2		**Drücken Sie einmal den Leistungswahlschalter.**
3		**Stellen Sie mit dem Drehknopf für die Zeiteingabe die Zeit ein.** ☛ bis zu 15 Min. mit ☛ oder ☛, 60 Min. mit ☛, ☛ or ☛
4		**Drücken Sie die Starttaste.**

•Hinweis
Während das Gerät läuft, kann der Vorgang durch Druck auf die Stop/Löschtaste ⓥ unterbrochen werden. Starten Sie das Gerät erneut durch Betätigen der Starttaste ◈.
Durch zweimaliges Drücken auf die Stop/Löschtaste ⓥ werden alle Eingaben (Leistungsstufe und Zeit) gelöscht.
Wurde das Gerät nicht gestartet, löscht bereits ein einmaliger Druck auf die Stop/Löschtaste alle eingegebenen Daten (Leistungsstufen und Zeiten).

◆ *Zwei-/Drei-Phasen-Betrieb*

Wiederholen Sie die oben angegebenen Schritte 2 und 3 bevor Sie die Starttaste drücken ◈.

Zwei-Phasen-Betrieb:



Drei-Phasen-Betrieb:



erste Phase zweite Phase dritte Phase

B. BETRIEB MIT SPEICHERTASTEN

◆ *Betriebsart manueller Betrieb nicht gesperrt*

	BEDIENELEMENTE	BEDIENUNG
1		**Öffnen Sie die Garraumtür und stellen Sie die Speisen in das Mikrowellengerät.** ☛ Versichern Sie sich das die „0“ im Display erscheint.
2	z. B. 	**Drücken Sie die gewünschte Programmspeichertaste.**
3		**Drücken Sie die Starttaste.**

Deusch

◆ Betriebsart manueller Betrieb gesperrt (Direktstart)

	BEDIENELEMENTE	BEDIENUNG
1		**Öffnen Sie die Garraumtür und stellen Sie die Speisen in das Mikrowellengerät.** ☛ Versichern Sie sich das die „0“ im Display erscheint.
2	z. B. [3]	**Drücken Sie die gewünschte Programmspeichertaste.** ☛ Der Mikrowellenbetrieb startet automatisch.

Um die Programmspeicher B1–B8 zu benutzen,
drücken Sie die Taste [A▶B], bevor Sie die gewünschte Speichertaste drücken.

C. PROGRAMMIEREN DER SPEICHERTASTEN

◆ Ein-Phasen-Betrieb

IN DER BETRIEBSART „MANUELLER BETRIEB GESPERRT“ KANN DAS GERÄTE NICHT PROGRAMMIERT WERDEN!
WÄHREND DES PROGRAMMIERENS DIE GARRAUMTÜR NICHT ÖFFNEN!

Beispiel: Belegung von Programmspeichertaste Nr. 3 mit einminütigem Auftauen

	BEDIENELEMENTE	BEDIENUNG
1		**Halten Sie die Garraumtür geschlossen.** ☛ Bitte vergewissern Sie sich, dass das Display leer ist oder die „0“ erscheint.
2	PROG	**Drücken Sie die Programmiertaste.**
3	3	**Drücken Sie die Programmspeichertaste, die Sie belegen wollen.**
4		**Drücken Sie den Leistungswahlschalter vier mal.**
5		**Stellen Sie mit dem Drehknopf für die Zeiteingabe die Zeit ein.**
6	PROG	**Drücken Sie wieder die Programmiertaste.**

◆ Zwei-/Drei-Phasen-Betrieb

Wiederholen Sie die oben angegebenen Schritte 4 und 5 bevor Sie die Programmiertaste drücken.

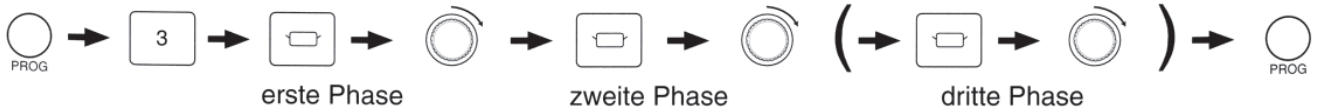

erste Phase zweite Phase dritte Phase

Um die Programmspeicher B1–B8 zu benutzen,
drücken Sie die Taste [A▶B], bevor Sie die gewünschte Speichertaste drücken.

D. SPEICHERTASTEN

◆ *Direktstart über die Speichertasten einrichten*

	BEDIENELEMENTE	BEDIENUNG
1		**Halten Sie die Garraumtür geschlossen.** ☛ Versichern Sie sich das Display leer ist.
2		**Drücken Sie die Programmsicherungstaste bis „PROG“, „P“ und „L“ erscheint (mehr als fünf Sekunden).**

Hinweis:
- Das Gerät kann mit dieser Einstellung nur über die Speichertasten (1 bis 8) in Betrieb gesetzt werden.
- Eine Unterbrechung des Betriebes durch Öffnen der Tür löscht automatisch die noch verbliebene Zeit im Display.
- Das Gerät kann erst wieder manuell betrieben werden, wenn der Direkstart über die Speichertasten aufgehoben ist.
- Die Speichertasten können erst durch Aufheben des Direktstarts neu programmiert werden.

◆ *Direktstart über die Speichertasten aufheben*

	BEDIENELEMENTE	BEDIENUNG
1		**Halten Sie die Garraumtür geschlossen.** ☛ Versichern Sie sich das Display leer ist.
2		**Drücken Sie die Programmsicherungstaste bis „PROG“ und „P“ erscheint (mehr als fünf Sekunden).**

Hinweis:
- Zum Starten des gewünschten Programmspeichers muß jetzt die entsprechende Speichertaste und die Starttaste gedrückt werden.
- Der Betrieb kann durch Drücken der Stop-/Löschtaste ▽ unterbrochen werden. Der Betrieb wird nach Betätigen der Starttaste ◇ wieder aufgenommen.
- Die Speichertasten können neu programmiert werden.
- Die Auswahl der Lautstärke und der Länge des akustischen Signals sind wieder möglich.

E. AKUSTISCHES SIGNAL

Die Lautstärke und die Länge des Tones am Ende der Garzeit kann eingestellt werden.
Die größte Lautstärke und drei Töne in Folge sind fabrikseitig voreingestellt.

◆ *Lautstärke einstellen*

	BEDIENELEMENTE	BEDIENUNG
1		**Drücken Sie die Programmiertaste.** (Die Garraumtür kann bei diesem Schritt geöffnet oder geschlossen sein.)
2		**Wählen Sie die gewünschten Lautstärkehöhe durch drücken der Taste für das akustische Signal.** ☛ Die Lautstärke wird angezeigt durch eine Zahl gefolgt von dem Wort „bEEP“; 3bEEP=laut, „2bEEP“=mittel, „1bEEP“=am leise, „0bEEP“=aus
3		**Drücken Sie wieder die Programmiertaste.**

◆ *Tonlänge einstellen*

4		**Innerhalb von drei Sekunden nach drücken der Programmiertaste „0“ in Schritt 3, wählen Sie die Länge des akustischen Signales durch drücken der Taste für das akustische Signal.** ☛ Die Tonlänge wird angezeigt durch die Anzeige für den 1 oder 2 Phasenbetrieb im Display; „1“=Drei Töne, „2“=60 Sekunden Kurztonfolge
5		**Drücken Sie wieder die Programmiertaste.**

F. ABRUF DER GESPEICHERTEN PROGRAMME

Mit dieser Ausstattung können Sie alle gespeicherten Daten der Speichertasten fortlaufend abrufen.

	BEDIENELEMENTE	BEDIENUNG
1		**Öffnen Sie die Garraumtür und lassen Sie diese geöffnet.**
2	⏚ + ⏀	**Während Sie die Stop/Löschtaste drücken, drücken Sie gleichzeitig die Starttaste.** Nachdem alle Programmspeichereinstellungen angezeigt wurden, zeigt das Display anschließend die Einstellungen für die Toneinstellungen an, gefolgt von der Programmblockierung: „P"; „L" (oder Programm nicht blockiert „P")

G. ABLESEN DER GESAMTBENUTZUNGSZYKLEN

	BEDIENELEMENTE	BEDIENUNG
1		**Öffnen Sie die Garraumtür.** ☛ „0" erscheint im Display.
2		**Schließen Sie die Garraumtür.** **BEMERKUNG:** Führen Sie Schritt 3 innerhalb von 60 Skunden nach dem Schließen der Tür durch, oder die Anzeige im Display verschwindet.
3	BUZZ + PROG	**Während Sie die Taste für das akustische Signal drücken, drücken Sie die Programmiertaste.**

Automatische Fehlerdiagnose

Durch die automatische Fehlerdiagnose überwacht sich das Gerät in allen wesentlichen Funktionen selbständig.

Durch Vergleich der angezeigten Codenummer im Display mit der nachfolgenden Tabelle kann die Fehlerursache schnell und einfach festgestellt werden:

CODE-NUMMER	URSACHE	ABHILFE (Erklärung siehe unten)
F01	Die Umgebungstemperatur ist zu hoch	1./2./3./4./5.
F33-34	Der Thermistor ist defekt (Temperaturschutz)	1./5.
F05	Der Programmspeicher IC ist defekt	5.
F81-84	Ein Relais ist defekt	5.
F86-89	Kurzschluß eines Relais	1./5.
F44	Das Bedienfeld ist defekt	1./5.

1. Das Gerät schaltet sich automatisch ab. Ziehen Sie den Netzstecker des Gerätes aus der Steckdose.
2. Es ertönt ein fortlaufender Signalton.
3. Sofern das Gerät abgekühlt ist, setzt der Betrieb ein.
4. Stellen Sie das Gerät an einen kühleren Platz.
5. Sofern das Problem weiter besteht, rufen Sie den autorisierten Kundendienst.

Hinweis: Die vorgenannte Tabelle beinhaltet nur die wichtigsten Fehlerursachen, die auftreten können.

Pflege des Mikrowellengerätes

1. Ziehen Sie zur Reinigung den Netzstecker aus der Steckdose.
2. Halten Sie den Garraum des Gerätes stets sauber. Sofern Essensreste oder übergelaufene Flüssigkeiten an den Garraumwänden haften, werden Mikrowellen absorbiert und dies kann ggf. eine Funkenbildung verursachen. Benutzen Sie keine scharfen Reinigungsmittel.
3. Die Außenfläche des Gerätes ggf. mit einem milden Reinigungsmittel säubern und trocken wischen. Stellen Sie sicher, daß kein Wasser in die Geräteöffnung gelangt. Das Gerät könnte einen Schaden nehmen.
4. Das Türfenster vorsichtig mit Seife und Wasser reinigen. Keine scharfen Reinigungsmittel benutzen, die Kratzspuren hinterlassen.

Reinigung der Luftfilter

Die Luftfilter an der Frontseite des Gerätes sollte regelmäßig gereinigt werden, um den Betrieb nicht zu beeinträchtigen.*

1. Entfernen Sie den rechten Luftfilter, indem Sie den rechten Befestigungsclip herausziehen und den Filter nach rechts aus der Halterung ziehen. Entfernen Sie den linken Luftfilter auf die gleiche Weise.
2. Reinigen Sie die Filter mit einem milden Reinigungsmittel.
3. Setzen Sie die Luftfilter wieder ein, bevor Sie das Gerät erneut in Betrieb setzen.

* Ein verstopfter Luftfilter führt zur Überhitzung des Gerätes.

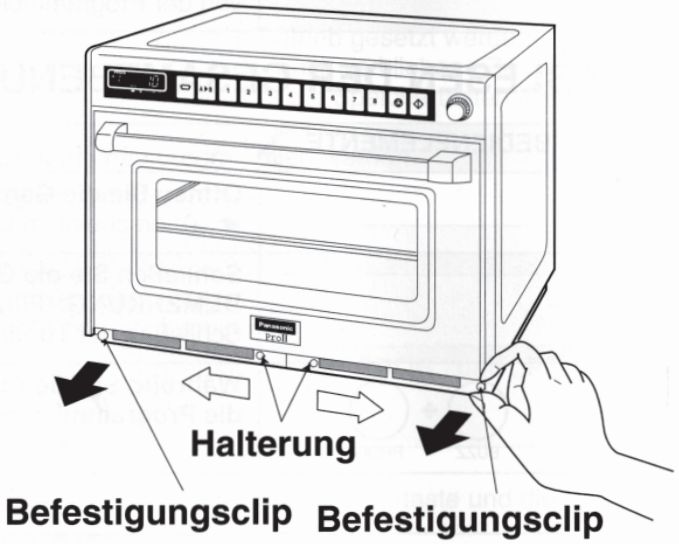

Das geeignete Geschirr

1. Für den Mikrowellenbetrieb eignet sich Geschirr aus Glas, Glaskeramik oder Porzellan. Es darf jedoch kein Metalldekor haben, z. B. Goldränder, da dieses beschädigt werden und abplatzen könnte.
2. Auch glasiertes Keramikgeschirr kann benutzt werden. Achten Sie aber bitte darauf, daß die Glasur keine Beschädigungen oder Risse aufweist. Hier kann beim Spülen Wasser eindringen, sich beim anschließenden Erhitzen ausdehnen und zum Platzen des Geschirrs führen.
3. Einweggeschirr aus Kunststoff und beschichtete Pappgefäße eignen sich nur zum kurzfristigen Regenerieren, nicht aber zum Garen, da diese Materialien leicht entflammbar sind.
4. Verwenden Sie kein Metallgeschirr oder Aluminiumgefäße. Da Mikrowellen an Metall reflektiert werden, kann es zu sehr unterschiedlicher Erhitzung der Speisen kommen. Um ebenfalls Funkenbildung zu vermeiden, füllen Sie die Speisen bitte in mikrowellengeeignete Gefäße um.
5. Falls Sie nicht sicher sind, ob sich ein Geschirr für den Mikrowellenbetrieb eignet, stellen Sie es ohne Inhalt für 20 Sekunden bei maximaler Leistung ins Gerät. Das Geschirr sollte kalt oder höchstens lauwarm werden.
6. Verwenden Sie mikrowellengeeignete Gefäße immer entsprechend der Portionsgröße.

Um Fehler bei der Geschirrbenutzung zu vermeiden, verwenden Sie bitte nur mikrowellengeeignetes und hitzebeständiges Geschirr.

Hinweise zur Zubereitung
- Zeittabelle für das Auftauen und Erwäemen -

Die Zeitangaben in der folgenden Tabelle, sind nur Anhaltswerte. Für die zum Erwärmen notwendige Zeit sind mehrere Faktoren ausschlaggebend, unter anderen die Temperatur des Kochgutes vor dem Erhitzen. Die Koch- bzw. Auftauzeiten sind also gegebenenfalls entsprechend anzupassen.
Die Zeiten wurden von uns mit Lebensmitteln getestet, die folgende Ausgangstemperaturen hatten:

Gekühlte Lebensmittel . . . . . ca. +5°C
Tiefgekühlte Lebensmittel . . . . . ca. −18°C

Bei Berücksichtigung der Vorschriften zur Lebensmittelsicherheit müssen Sie die Innentemperatur mit einem Spezialthermometer überprüfen.

Funktion	Lebensmittel	Gewichte	Leistungs-Einstellung	Zeitdauer (ca.)		
				NE-3240	NE-2140	NE-1880/1840
Auftauen	Fischfilets	500 g		6 min 40 s	6 min 40 s	8 min
	Hackfleisch	500 g		4 min 15 s	4 min 15 s	5 min
	Hähnchen (ganz)	1,36 kg		21 min 15 s	21 min 15 s	25 min
	Komplettes Gericht Mehrere Portionen	1,36 kg		17 min	17 min	20 min
	Eine Portion	275 g		6 min 40 s	6 min 40 s	8 min
	Apfelkuchen	1 Portion		1 min 05 s	1 min 05 s	1 min 15 s
	Kuchen	1 Portion		1 min 40 s	1 min 40 s	2 min
	Brötchen	1 Portion 50 g		25 s	25 s	30 s
Kochen von gekühlten, nicht vorgekochten Lebensmitteln	Rührei	2 Eier+ 2 Eßl. Milch		13–17 s	22–25 s	26–30 s
	Broccoli	500 g		1 min 40 s	3 min	3 min 30 s
	Fischfilets	500 g		2 min 20 s	4 min	4 min 45 s
	Schinken	2 dünne Scheiben Schinken		25 s	40 s	50 s
	Hähnchenteile	500 g		2 min 30 s −3 min 25 s	6 min −6 min 50 s	7–8 min
Kochen und/oder Aufwärmen von tiefgekühlten Lebensmitteln	Erbsen	500 g		2 min 10 s	3 min 25 s	4 min
	Vorgekochter Reis	167 g		1 min	1 min 25 s	1 min 40 s
	Gebrühte Würstchen	3 Stück à 50 g		40 s	50 s	1 min
	Vorgegarte Chicken Wings	7 Stück		1 min	1 min 25 s	1 min 40 s
	Fertig-Cheeseburger	75 g		40 s	50 s	1 min
	Schokokuchen	1 Portion		25 s	25 s	30 s
Aufwärmen von vorgekochten gekühlten Gerichten	Lasagne	325 g		1 min 40 s	2 min 30 s	3 min
	Chili	325 g		1 min 40 s	2 min 30 s	3 min
	Apfelkuchen	1 Portion		8 s	14 s	16 s
	Pfeffersoße	100 ml		35 s	40 s	50 s
	Baked Beans	100 ml		35 s	40 s	50 s
	Suppe	125 ml		26 s	40 s	50 s

Hinweise:
- Gerichte zum Kochen/Aufwärmen/Auftauen niemals direkt auf den Boden des Mikrowellengerätes stellen—immer ein geeignetes Gefäß verwenden.
- Wenn Sie große gefrorene Lebensmittelportionen in der Mikrowelle auftauen wollen, nach der halben Auftauzeit umrühren bzw. zerkleinern, damit die Mikrowellenenergie besser eindringen kann.
- Sehr fest/dichte Lebensmittel (z. B. Tiefkühlspinat) sollten nicht direkt aus dem tiefgekühlten Zustand gekocht werden. Dabei werden die Kanten überhitzt, bevor das Innere erforderliche Temperatur erreicht ist.
- Beim Kochen/Aufwärmen Teller immer abdecken, dadurch werden die Lebensmittel nicht trocken und das Innere des Garraumes wird nicht durch Spritzer verunreinigt.
- Vor dem Kochen/Aufwärmen Behälterdeckel lösen und Folien mehrfach durchstechen.
- Nach der Hälfte der Koch-/Auftauzeit Lebensmittel umrühren, damit sie gleichmäßig erhitzt werden.
- Vor dem Prüfen der Temperatur und/oder dem Servieren erwärmte Gerichte kurz stehenlassen.

Jährliche Prüfung gewerblicher Mikrowellenherde

Schriftlicher Nachweis erforderlich

Jahr der Prüfung (Datum)	geprüfte Details: Ergebnis	Sicherheitsbestätigung des geschulten Fachpersonals der Firma (Stempel, Unterschrift)
Siehe Baujahr	Tür-Leckstrahlung: <5 mW/cm² Öffnungen: <1 mW/cm² Sichtprüfung: O.K.	Matsushita Electric Industrial Co., Ltd.

Falls erforderlich, bitte weitere Seite hinzufügen!

Panasonic-Erzeugnisse sind Markenartikel von höchster Qualität, die mit größter Sorgfalt gefertigt werden.
Sie erhalten auf gewerbliche Panasonic-Mikrowellenherde.

24 Monate Material-Garantie

gerechnet vom Tage des Verkaufs durch den Fachhändler an den Endverbraucher. Die Garantie besteht darin, daß während der Garantiezeit dem Fachhändler die Teile kostenlos geliefert werden, die zur Behebung eines nachgewiesenen Fabrikations- oder Materialfehlers notwendig sind.
Ausgenommen von der Garantieleistung sind:

a) Schäden und Verluste, die durch das Gerät oder den Gebrauch desselben entstehen, sowie Schäden, die auf lokale Verhältnisse, wie Fehler der Installation, Brand, Blitzschlag; Verschleißteile, Plastikteile und Zubehör etc. zurückzuführen sind.
b) Schäden durch Nichtbeachtung der Bedienungsanleitung, z. B. Anschluß an eine falsche Netzspannung und Schäden durch fahrlässige Behandlung oder Mißbrauch.
c) Schäden, die aufgrund äußerer Einflüsse entstanden sind.

Lohn-, Transport- und Verpackungskosten gehen zu Lasten des Käufers. Der Garantiedienst wird von dem Fachhändler wahrgenommen, der das Gerät verkauft hat, es sei denn, er weist eine spezielle, für ihn tätige Servicestelle nach.
Bitte beachten Sie:
Dieser Garantieschein hat nur Gültigkeit in Verbindung mit der Garantieerklärung, die ausgefüllt, mit Händler-Stempel und Kaufdatum versehen, innerhalb von 14 Tagen an die Panasonic Deutschland GmbH zurückgeschickt werden muß.
Bei Beanstandungen eines Gerätes bitten wir, diesen Garantieschein mit einzureichen.

Verkaufsdatum _____
Serien-Nr. _____
Modell-Nr. _____

Deusch

	NE-1880/NE-1840	NE-2140	NE-3240
Netzspannung	50 Hz/230 V	50 Hz/2N 400 V	50 Hz/2N 400 V
Leistungsaufnahme	15,0 A 3200 W	9,5 A 3650 W	12,9 A 4960 W
Ausgangsleistung	maximale 1800 W* halbe Leistung 900 W niedrige Leistung 340 W Auftaustufe 170 W	maximale 2100 W* halbe Leistung 1050 W niedrige Leistung 340 W Auftaustufe 170 W	maximale 3200 W* halbe Leistung 1600 W niedrige Leistung 340 W Auftaustufe 170 W
Frequenz/Mikrowelle	2450 MHz	2450 MHz	2450 MHz
Außenabmessungen (B×T×H)	650×526×471 mm	650×526×471 mm	650×526×471 mm
Garraumabmessungen (B×T×H)	535×330×250 mm	535×330×250 mm	535×330×250 mm
Nettogewicht	54 kg	54 kg	65 kg

*IEC Test Verfahren
Technische Änderungen ohne besondere Mitteilung vorbehalten.

Benutzerinformationen zur Entsorgung von elektrischen und elektronischen Geräten (private Haushalte)

Dieses Symbol auf Produkten und/oder begleitenden Dokumenten bedeutet, dass verbrauchte elektrische und elektronische Produkte nicht mit gewöhnlichem Haushaltsabfall vermischt werden sollen.



Bringen Sie zur ordnungsgemäßen Behandlung, Rückgewinnung und Recycling diese Produkte zu den entsprechenden Sammelstellen, wo sie ohne Gebühren entgegengenommen werden. In einigen Ländern kann es auch möglich sein, diese Produkte beim Kauf eines entsprechenden neuen Produkts bei Ihrem örtlichen Einzelhändler abzugeben.
Die ordnungsgemäße Entsorgung dieses Produkts dient dem Umweltschutz und verhindert mögliche schädliche Auswirkungen auf Mensch und Umgebung, die aus einer unsachgemäßen Handhabung von Abfall entstehen können. Genauere Informationen zur nächstgelegenen Sammelstelle erhalten Sie bei Ihrer Gemeindeverwaltung.
In Übereinstimmung mit der Landesgesetzgebung können für die unsachgemäße Entsorgung dieser Art von Abfall Strafgebühren erhoben werden.

Für Geschäftskunden in der Europäischen Union

Bitte treten Sie mit Ihrem Händler oder Lieferanten in Kontakt, wenn Sie elektrische und elektronische Geräte entsorgen möchten. Er hält weitere Informationen für sie bereit.

Informationen zur Entsorgung in anderen Ländern außerhalb der Europäischen Union

Dieses Symbol ist nur in der Europäischen Union gültig.
Bitte treten Sie mit Ihrer Gemeindeverwaltung oder Ihrem Händler in Kontakt, wenn Sie dieses Produkt entsorgen möchten, und fragen Sie nach einer Entsorgungsmöglichkeit.