Specification Sheet

Scheda tecnica

EBF-05

Classification *Tipo di prodotto*	Blast chiller / Abbattitore	**Cooling Method** *Tipo refrigerazione*	Ventilated / Ventilato
Doors *Porte*	1	**Defrost Method** *Sbrinamento*	Hot Gas Defrost / Gas Caldo
Temperature (℃) *Temperatura*	3℃/-18℃	**Refrigerant** *Gas refrigerante*	R290 (Propane) - GWP 3
Climate temperature *Temperatura ambiente*	30℃ 55%	**Refrigerant Amount (g)** *Quantità gas*	150
Volume (L) *Capacità*	94	**Climate type** *Classe climatica*	4
Thermostat *Termostato*	Dixell/Carel	**Exterior Dimensions (body) (mm)** *Dimensioni corpo macchina*	750×815×804
Shelf QTY *Quantità Ripiani*	-	**Height with Leg (mm)** *Altezza inclusi piedi regolabili*	877-907
Shelf Dimensions (mm) *Dimensione ripiani*	-	**Height with Castor (mm)** *Altezza incluse ruote*	870
Loading capacity per shelf (kg) *Carico massimo per griglia*	-	**Interior Dimensions (mm)** *Dimensioni interne*	610×420×364
Insulation thickness (mm) *Coibentazione*	70	**Wood Packing Dimensions (mm)** *Dimensioni imballo*	805×880×1000
Foaming Material *Materiale coibentante*	C5H10	**Net Weight (kg)** *Peso netto*	89
LED Lights *Luci LED*	NO	**Gross Weight (kg)** *Peso lordo*	110
Power (W) *Potenza*	1300	**Voltage (V/Hz/Ph)** *Voltaggio*	220-240/50/1
fast cooling performance per tray(CHILL) *Ciclo positivo per teglia*	5kg	**Compressor Brand** *Compressore*	SECOP
fast freezing performance per tray(FREEZE) *Ciclo negativo per teglia*	3kg	**Compressor Model** *Modello compressore*	SCE21CNLX
Rated Current (A) *Corrente nominale*	6,5	**Compressor Power (hp)** *Potenza compressore*	'3/4
Refrigeration output (W) *RESA FRIGORIFERA*	evap.-23.3℃，cond.54.4℃：954.4W	**Material** *Materiale*	Internal: SS304 External: SS201

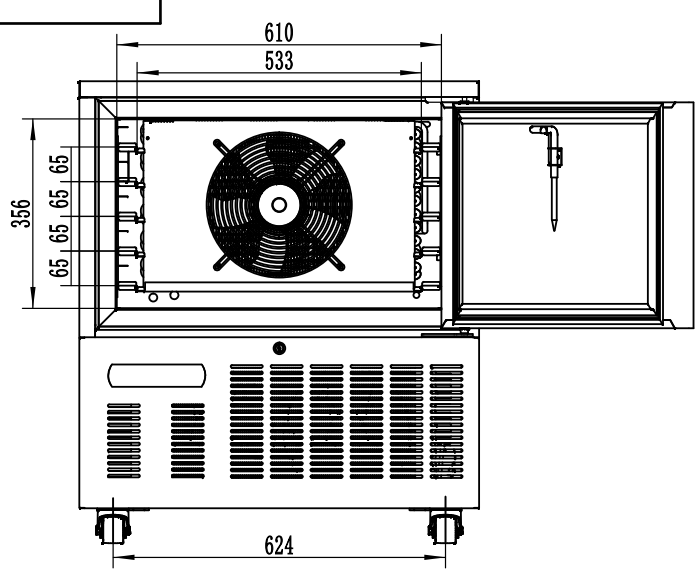

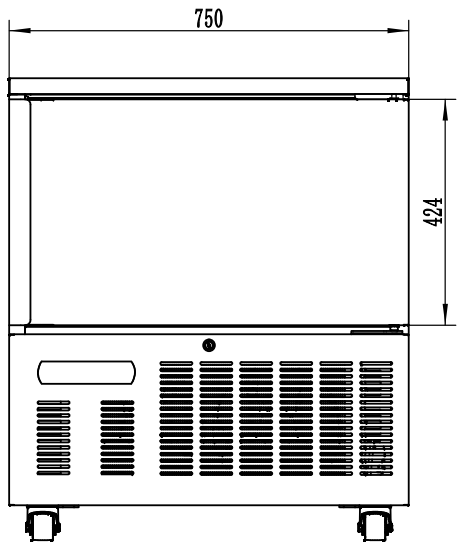

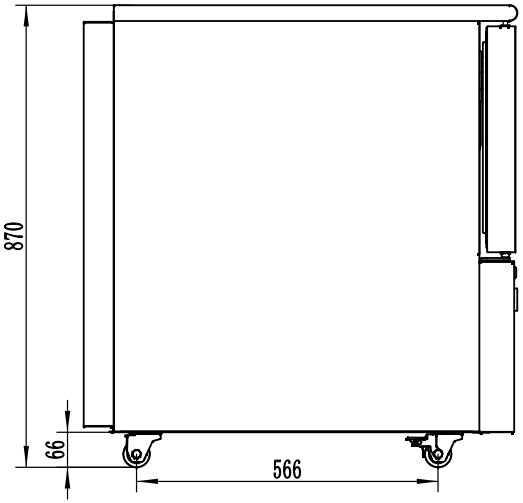

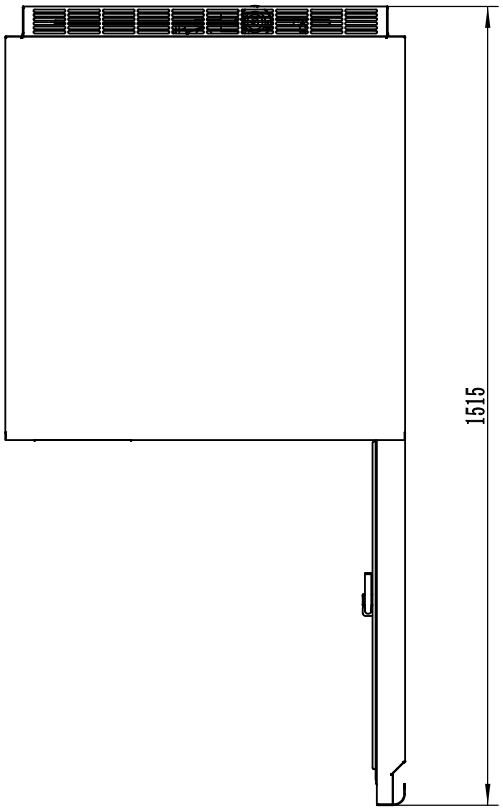

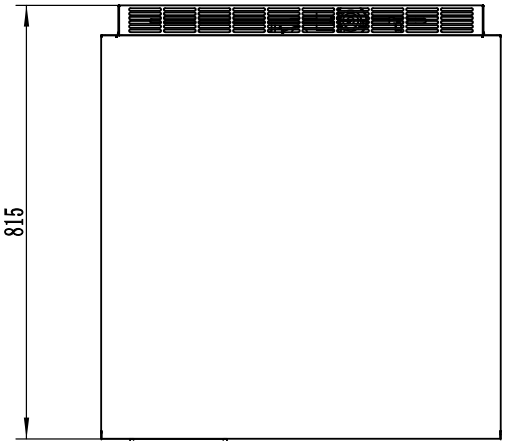

							展开尺寸:	物料编号:
标记	处数	分区	更改文件号	签名	年、月、日		程序编号:	速冻柜
设计			标准化			阶段标记	重量(KG) 比例	EBF-05
							1:10	
审核						共 张	第 张	版本号: a1
工艺			批准					