COMPACK
COMMERCIAL WAREWASHING

Exus X29E

CATEGORIA	Lavabicchieri
LINEA	EXUS LINE
CESTO	400x400
DIMENSIONI	470x535x710h



CERTIFIED ON REQUEST

La linea **EXUS** si distingue per la sua ampia gamma di modelli adatti per ogni situazione. Il sistema di controllo tramite la semplice scheda elettronica permette di impostare e controllare i tempi e le temperature di risciacquo e scarico e i relativi Termostop, fondamentali per garantire un ottimo risultato finale. Tramite il pannello comandi potrete scegliere uno dei suoi 4 cicli di lavaggio ed un ciclo di scarico automatico (con pompa di scarico installata), visualizzare facilmente sul display la temperatura di vasca e boiler, i messaggi del sistema di Autodiagnosi e l'avviso di Manutenzione Programmata. Il pulsante Start intelligente cambiando colore vi tiene sempre aggiornati sullo stato della lavastoviglie con grande semplicità.

Il modello **X29E** è adatto al lavaggio di tazze, bicchieri, piattini e piatti con un passaggio utile di **310 mm**. L'optional pompa di scarico permette di gestire lo scarico automaticamente ed operare un ricambio parziale di acqua pulita ad ogni ciclo di lavaggio.

Il controllo elettronico permette di gestire vari parametri per darvi un livello di personalizzazione assoluta e **l'autodiagnosi** continua consente di **ridurre al minimo i fermi-macchina** suggerendovi già alcune operazioni da verificare. Il **ciclo di autopulizia** a fine giornata permette di pulire la vasca di lavaggio e di svuotare il boiler dall'acqua calda, prevenendo quindi le formazioni calcaree al suo interno. Il **doppio dosatore di detergente e brillantante elettrico** peristaltico installato di serie garantisce il massimo risultato da ogni ciclo di lavaggio con un grande risparmio grazie al **dosaggio preciso** gestito dalla scheda elettronica; le **giranti di lavaggio e risciacquo stampate** invece assicurano una grande affidabilità e durata nel tempo. La funzione **Termostop** controlla che lavaggio e risciacquo inizino esclusivamente una volta raggiunta la temperatura desiderata. La carrozzeria è integralmente in **acciaio AISI 304** ed è stata studiata con tutti i componenti nella parte frontale per permettere una **facile assistenza** da parte del tecnico. Lavastoviglie robuste e affidabili per affrontare al meglio ogni momento della vostra giornata.

MODELLO CONFORME ALLA NORMATIVA EN IEC 63136
Visualizza la **tabella delle performance**

CERTIFIED ON REQUEST

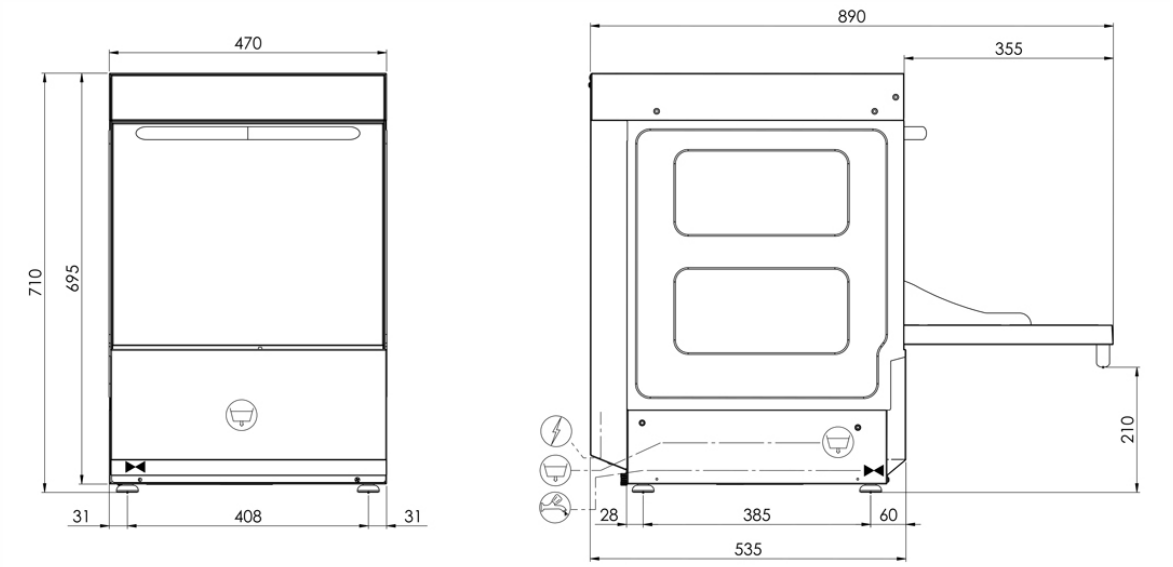

CARATTERISTICHE EXUS LINE X29E	
Dimensioni - (mm) L - P - H	470x535x710h
n° cesti/ora - (+55°C)	Max 48
H massima bicchiere	285mm
Ø massimo piatto	305mm
Resistenza vasca - Capacità vasca	2,6kW - 17l
Resistenza boiler - Capacità boiler	2,5kW - 3,2l
Potenza pompa	0,26kW / 0,35Hp
Potenza totale / Corrente	2,86kW / 16A
Tensione alimentazione standard	230V1N - 50Hz
Alimentazione acqua consigliata	+55°C
Durezza acqua consigliata	7°f - 10°f
Consumo acqua per ciclo (con pressione consigliata 2 BAR)	2 l
Dosatore regolabile di detergente e brillantante	STANDARD
CORREDO STANDARD	
Portapiattini 12 posti	1
Portaposate	1
Cesto per bicchieri dim.400x400x150mm	2
OPTIONAL	
Pompa di pressione installata 0,5Hp	●
Pompa di scarico installata 32W con Ecoclean	●
Doppia parete isolamento termoacustico +18mm	●
Cesto inclinato per calici da vino dim.400x400x170mm	●
Kit 4 piedini inox 50-70mm	●
Sistema di Apertura/Chiusura "SOFT Door"	●
Corredo con 2 Cesti e Supporto	●

● = OPTIONAL INSTALLABILE, - = OPTIONAL NON INSTALLABILE

CERTIFIED ON REQUEST