LEADING MANUFACTURING COMPANY

Specification Sheet

Scheda tecnica

WDG126F

Thermostat *Termostato*	Dixell/Carel	**Temperature Range(℃)** *Range temperatura*	2～8
Energy efficiency class *Classe energetica*	C	**Climate class** *Classe climatica*	3
Climate temperature *Temperatura ambiente*	25℃ RH60%	**LED Lights Power** *Potenza luce LED*	16W
Power (W) *Potenza*	480	**Compressor Power (hp)** *Potenza compressore*	1/2+
Compressor Brand Marchio compressore	Donper	**Compressor Model** *Modello compressore*	L6186CU
Voltage(V/Hz/Ph) *Voltaggio*	220-240/50/1	**Capacity (L)** *Capacità*	316
Rated Current（A） *Corrente nominale*	2,3	**Annual energy consumption (kWh/annum)** *Consumo annuo*	2800
Net weight (kg) *Peso netto*	148	**Gross Weight (kg)** *Peso lordo*	181
Exterior Dimensions (mm) *Dimensioni esterne*	1200x660x1200	**Interior Dimensions (mm)** *Dimensioni interne*	1110x540x610
Foaming Material *Materiale coibentante*	C5H10	**Insulation thickness (mm)** *Spessore Coibentazione*	30
Refrigerant *Gas Refrigerante*	R290 (Propane) - GWP 3	**Refrigerant Amount (g)** *Quantità gas*	90
Cooling Method *Tipo refrigerazione*	Ventilated/Ventilato	**Defrost Method** *Sbrinamento*	AIR DEFROST/ Ad aria
Wood Packing Dimensions (mm) *Dimensioni imballo*	1275x735x1260	**Shelf Dimensions (mm)** *Dimensioni griglie*	1028x330/1028x280
Shelf QTY (pcs) *Qtà ripiani*	1+1	**Loading capacity per shelf (kg/pcs)** *Carico Max per ripiano*	15

装配图纸-三视图

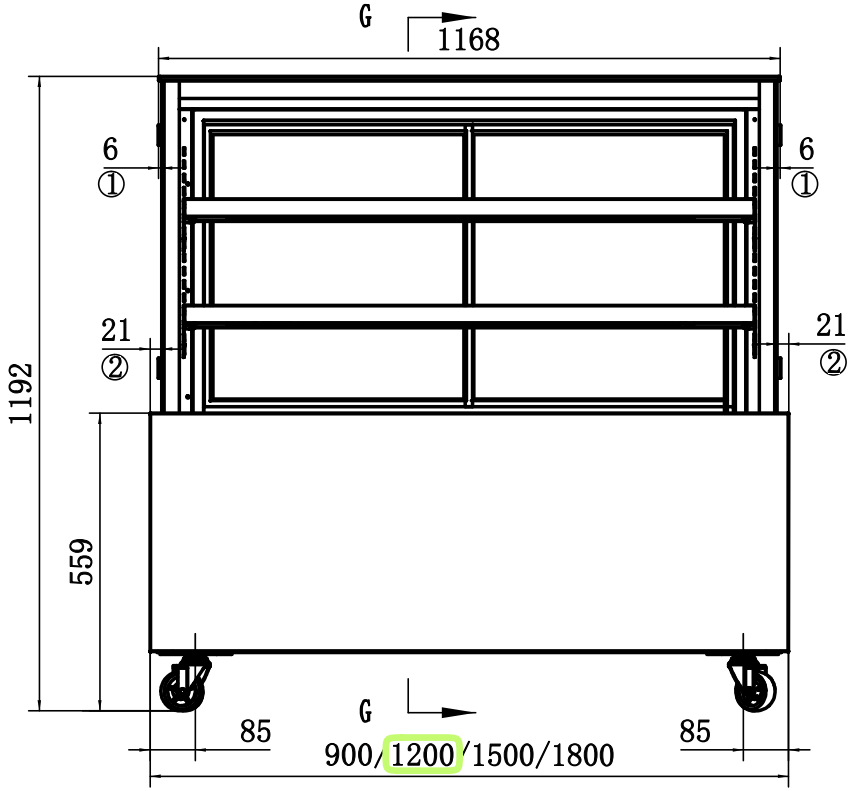

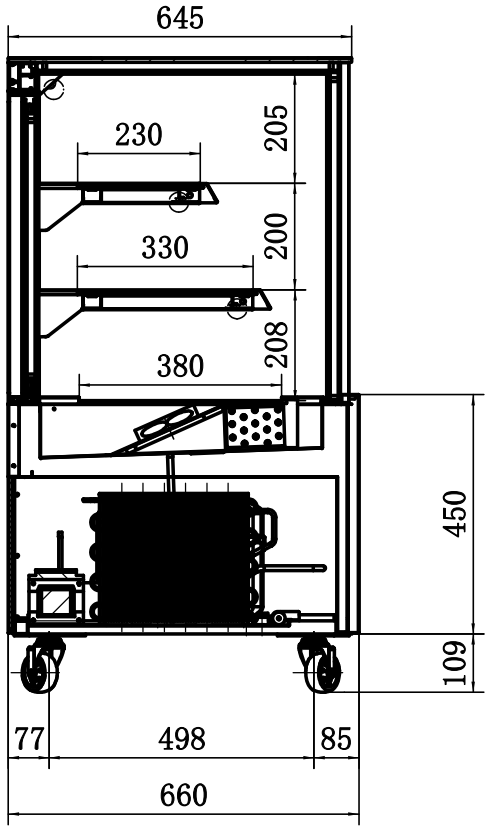

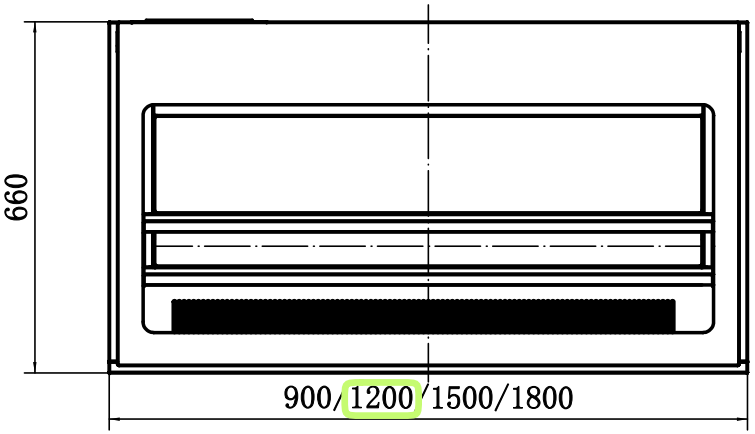

标记	处数	分区	更改文件号	签名	年月日
设计			标准化		
校核			审核		
			工艺		
			批准		

阶段标记	重量	比例
		1:20

第 张	共 张

银都餐饮设备 YINDU KITCHEN EQUIPMENT

存货编码:

WDG蛋糕柜（D）
4mm侧外玻

装配图纸-三视图

WDG098/126/156/186D

Scheda informativa del prodotto

REGOLAMENTO DELEGATO (UE) 2019/2018 DELLA COMMISSIONE per quanto riguarda l'etichettatura energetica degli apparecchi di refrigerazione con funzione di vendita diretta

Nome o marchio del fornitore: ATOSA

Indirizzo del fornitore: Atosa Catering Equipment (Germany) GmbH, Laubenhof 25, 45326 Essen, DE

Identificativo del modello: WDG126F

Uso:	Esposizione e vendita

Tipo di apparecchio di refrigerazione con funzione di vendita diretta:

armadio da supermercato

Codice identificativo della tipologia di armadi, secondo le norme armonizzate o altri metodi affidabili, accurati e riproducibili conformi all'allegato IV.	VC4

Parametri specifici per prodotto

4. Con sistema integrato verticale (non semi-verticale) armadio da supermercato, roll-in: No

Superficie espositiva totale (m^2)	Classe di temperatura (cfr. tabella 4, parte a)
1,62	-

Parametri generali del prodotto:

Parametro	Valore	Parametro	Valore
Consumo annuo di energia (kWh/a)	2 800,00	Temperatura/e consigliata/e per la conservazione ottimale del cibo (°C) (non deve essere in contrasto con le condizioni di temperatura di cui all'allegato IV, tabella 4, 5 o 6, secondo i casi)	1
EEI	26,6	Classe di efficienza energetica	C

Parametri della sorgente luminosa:

Tipo di sorgente luminosa	LED
Classe di efficienza energetica	G

Durata minima della garanzia offerta dal fornitore: 24 mesi

Informazioni supplementari:

Link al sito web del fornitore che riporta le informazioni di cui all'allegato II, punto 3, del regolamento (UE) 2019/2024 della Commissione:

www.atosa.com